METAL-FACH

16-100 СОКУЛКА УЛ. КРЕСОВА 62

РУКОВОДСТВО ПО ЭКСПЛУАТАЦИИ КАТАЛОГ ЗАПАСНЫХ ЧАСТЕЙ

РУЛОННЫЙ ПРЕСС-ПОДБОРЩИК Z562

www.ru.ru

Оригинальное руководство
№ публикации 07/11
Год издания
Руководство по эксплуатации составлено на польском языке.

ДЕКЛАРАЦИЯ О СООТВЕТСТВИИ ЕС ДЛЯ ИЗДЕЛИЯ

Компания „METAL-FACH” Sp. z o.o.
ул. Кресова 62
16-100 СОКУЛКА
являющаяся производителем изделия

удостоверяет с полной ответственностью, что машина:

Рулонный пресс-подборщик
„GALLA” тип/модель: Z562- .....

заводской номер: .....

год производства:.....

к которой относится настоящая декларация, соответствует требованиям:

- **Директивы 2006/42/ЕС ЕВРОПЕЙСКОГО ПАРЛАМЕНТА И СОВЕТА** от 17 мая 2006 года о машинах, а также **Распоряжения министра экономики** от 21 октября 2008 г. об основных требованиях для машин (Закон. вестник № 199, поз. 1228);

Для оценки соответствия применялись следующие унифицированные нормы:

PN-EN ISO 4254-1:2009	**PN-EN ISO 12100-1:2005**
PN-EN ISO 12100-1:2005/A1:2009	**PN-EN ISO12100-2:2005**
PN-EN ISO 12100-2:2005/Al:2009	**PN-EN ISO 13857: 2010**
PN-EN 704+Al:2009	

-а также норм: PN-ISO 3600:1998, PN-ISO 11684:1998 и Распоряжения министра инфраструктуры от 31.12.2002 г. о технических условиях транспортных средств и их необходимом оснащении (Закон. вестник за 2003 г. № 32 поз. 262 с последующими изменениями)

Отчет об исследовании безопасности №: ZE59/03, MF/4/2010.

Лицо, ответственное за техническую документацию: Техническое отделение Metal-Fach.

Настоящая декларация о соответствии ЕС утрачивает силу в случае введения изменений или модернизации изделия пользователем без согласия производителя.

г. Сокулка, 29.11.2010 г.

Председатель Правления

Яцек Марек Кухаревич

Z562 PL07 instrukcja_RU.indd 2 2012-03-02 09:19:27

ИДЕНТИФИКАЦИЯ МАШИНЫ

Заводская табличка машины, на которой указаны такие данные, как символ машины, вес, нагрузка и год производства, а также заводской номер, находится на передней стенке машины. Внешний вид заводской таблички машины указан на рис. 1.



Рис. 1. Заводская табличка типа машины.

ВВЕДЕНИЕ

Перед началом эксплуатации рулонного пресс-подборщика Z562 следует обязательно ознакомиться с содержанием настоящего руководства по эксплуатации!

В обязательном порядке следует ознакомиться с указаниями по мерам безопасности работы и безоговорочно соблюдать их во время эксплуатации рулонного пресс-подборщика Z562!

Тщательное ознакомление с содержанием руководства по эксплуатации и соблюдение указанных рекомендаций является гарантией длительной и надежной работы машины.

Пользователь приобретает права на гарантийную поддержку после проведения первого запуска пресс-подборщика. Первый запуск и сервисное обслуживание в течение гарантийного периода осуществляют уполномоченные представители продавца или производителя.



Этот предупреждающий символ указывает на важную информацию об опасностях! Если Вы видите этот символ, берегитесь опасности и внимательно прочтите соответствующую информацию!
Сообщите об этой опасности другим пользователям!

Z562 PL07 instrukcja_RU.indd 3 2012-03-02 09:19:30

РУКОВОДСТВО ПО ЭКСПЛУАТАЦИИ ЯВЛЯЕТСЯ ВАЖНОЙ ЧАСТЬЮ СТАНДАРТНОЙ КОМПЛЕКТАЦИИ РУЛОННОГО ПРЕСС-ПОДБОРЩИКА Z562. В случае продажи пресс-подборщика другому пользователю следует в обязательном порядке передать руководство по эксплуатации.
Рекомендуется, чтобы поставщик пресс-подборщика хранил подписанную покупателем квитанцию приема руководства по эксплуатации вместе с машиной.

В случае какого-либо непонимания информации, связанной с применением пресс-подборщика, содержащейся в руководстве по эксплуатации, следует обратиться к поставщику или производителю пресс-подборщика с просьбой предоставить исчерпывающие разъяснения.

Употребленные в руководстве определения: правая сторона, левая сторона, перед, зад – следует понимать исходя из положения наблюдателя, повернутого лицом в соответствии с направлением движения агрегата (трактор и пресс-подборщик).

ИСПОЛЬЗОВАНИЕ ПО НАЗНАЧЕНИЮ

Рулонный пресс-подборщик Z562 предназначен для подбора и прессования в рулоны сена (влажностью до 20 %) и зеленой массы (влажностью до 60 %), сграбленной в валки, а также соломы, оставшейся после комбайна. Местом работы пресс-подборщика являются сельскохозяйственные поля и луга, расположенные на равнинной и холмистой территории. Максимальный уклон рабочей поверхности – до 8°.

Использование пресс-подборщика для других целей, чем вышеуказанные, считается применением не по назначению. Рулонный пресс-подборщик Z562 должен использоваться, обслуживаться и ремонтироваться исключительно лицами, ознакомившимися с ее устройством, принципом действия и действующими правилами безопасности труда.

Пресс-подборщик является прицепной машиной, агрегатируемой с тракторами класса 0,9 минимальной мощностью 35 кВт, оснащенными 6-пазовым валом отбора мощности (ВОМ) номинальной скоростью 540 обр./мин. и минимум двумя выходными окончаниями внешней гидравлической системы.

Конструкционные изменения, введенные в пресс-подборщик Z562 без согласия производителя, освобождают его от ответственности за повреждения или ущерб, возникшие вследствие введенных изменений!

plidlo.pl

Z562 PL07 instrukcja_RU.indd 4 2012-03-02 09:19:32

СОДЕРЖАНИЕ

страница

Страница**1. ЗАМЕЧАНИЯ И ПРЕДОСТЕРЕЖЕНИЯ ПО МЕРАМ БЕЗОПАСНОСТИ** **7**
1.1. ОБЩИЕ ЗАМЕЧАНИЯ 7
1.2. УКАЗАНИЯ В ОБЛАСТИ ПРОТИВОПОЖАРНОЙ ЗАЩИТЫ 10
1.3. ПРЕДУПРЕЖДАЮЩИЕ СИМВОЛЫ 10
1.4. МЕСТО РАЗМЕЩЕНИЯ ПРЕДУПРЕЖДАЮЩИХ СИМВОЛОВ НА МАШИНЕ 13
1.5. ШУМ И ВИБРАЦИИ 14
2. ОСНАЩЕНИЕ И ОБОРУДОВАНИЕ 14
2.1. ОПИСАНИЕ РАБОТЫ ПРЕСС-ПОДБОРЩИКА 15
2.1.1 РАБОТА МАШИНОЙ ПРИ ПОДБОРКЕ СОЛОМЫ 17
3. ПОДГОТОВКА МАШИНЫ К РАБОТЕ 17
3.1. ПЕРВЫЙ ЗАПУСК 17
3.2. АГРЕГАТИРОВАНИЕ ПРЕСС-ПОДБОРЩИКА С ТРАКТОРОМ 19
3.2.1 УСТАНОВКА ШАРНИРНО-ТЕЛЕСКОПИЧЕСКОГО ВАЛА 20
3.3. ПРОВЕРКА ШИН 21
3.4. ОБВЯЗЫВАТЕЛЬ ШПАГАТОМ 21
3.4.1 ПОДГОТОВКА К УСТАНОВКЕ ШПАГАТА 21
3.4.2 СПОСОБ УСТАНОВКИ ШПАГАТА 22
3.4.3 РЕГУЛИРОВКА ШИРИНЫ ОБМОТКИ 23
3.4.4 ОЧИСТКА ПОДАЮЩЕГО МЕХАНИЗМА ДЛЯ ШПАГАТА 23
3.5. ОБВЯЗЫВАТЕЛЬ СЕТКОЙ (по заказу клиента) 24
3.5.1 УСТАНОВКА СЕТКИ 24
3.5.2 ПРОБА ОБРЕЗКИ СЕТКИ 25
3.5.3 ОБМОТКА РУЛОНОВ СЕТКОЙ 25
3.5.4 РЕГУЛИРОВКА ШАГА ОБМОТКИ 26
3.6. АППЛИКАТОР ДЛЯ СИЛОСОВАНИЯ КОРМОВ (по заказу клиента) 26
3.7. ГИДРАВЛИЧЕСКАЯ СИСТЕМА 28
3.7.1 ПРОВЕРКА РАБОТЫ ГИДРАВЛИЧЕСКОЙ СИСТЕМЫ 28
3.8. БЛОКИРОВКА ЗАДНЕЙ РАМЫ КАМЕРЫ ПРЕССОВАНИЯ 29
3.9. ЗАКУПОРКА ПОДБОРЩИКА 30
3.10. МЕСТА СМАЗКИ 30
3.10.1 СИСТЕМА ЦЕНТРАЛЬНОЙ СМАЗКИ ПРИВОДНЫХ ЦЕПЕЙ (по заказу клиента) 32
4. РЕГУЛИРОВКА НАТЯЖЕНИЯ ПРИВОДНЫХ ЦЕПЕЙ **35**
5. ПОДБОРКА МАТЕРИАЛА **36**
6. ПРЕССОВАНИЕ В РУЛОНЫ 36
6.1. РУКОВОДСТВО ПО ЭКСПЛУАТАЦИИ СЧЕТЧИКА LP01 ДЛЯ ОБСЛУЖИВАНИЯ ПРЕСС-ПОДБОРЩИКА 37
6.1.1 УСТРОЙСТВО СЧЕТЧИКА LP01 37
6.1.2 ОБСЛУЖИВАНИЕ СЧЕТЧИКА 37
6.1.3 ПРИНЦИП ДЕЙСТВИЯ 37
6.1.4 ЭКСПЛУАТАЦИЯ СЧЕТЧИКА 38
6.2. РУКОВОДСТВО ПО ЭКСПЛУАТАЦИИ СЧЕТЧИКА LP02 38
6.2.1 ПРИНЦИП ДЕЙСТВИЯ 40
6.2.2 ОБСЛУЖИВАНИЕ СЧЕТЧИКА 40
6.2.3 ЭКСПЛУАТАЦИЯ СЧЕТЧИКА 42
7. ЗАЩИТА ПРИВОДОВ УЗЛОВ **43**
8. КОНСЕРВАЦИЯ И ХРАНЕНИЕ **43**
8.1. ПОДГОТОВКА К НАЧАЛУ СЕЗОНА 43
9. ТРАНСПОРТИРОВКА ПО ДОРОГАМ ОБЩЕГО ПОЛЬЗОВАНИЯ 43
9.1. ПОГРУЗКА НА ТРАНСПОРТНЫЕ СРЕДСТВА 44
10. ТЕХНИЧЕСКО-ЭКСПЛУАТАЦИОННАЯ ХАРАКТЕРИСТИКА **45**
11. ДЕМОНТАЖ И УТИЛИЗАЦИЯ **46**
12. ГАРАНТИЙНОЕ ОБСЛУЖИВАНИЕ **46**
13. ОСТАТОЧНЫЙ РИСК **47**
13.1. ОПИСАНИЕ ОСТАТОЧНОГО РИСКА 47
13.2. ОЦЕНКА ОСТАТОЧНОГО РИСКА 47
14. СХЕМА ЭЛЕКТРООБОРУДОВАНИЯ **48**

www.rosagroup.ru

Z562 PL07 instrukcja_RU.indd 5 2012-03-02 09:19:33

15. СХЕМА ГИДРАВЛИЧЕСКОЙ СИСТЕМЫ **49**
16. ПРИЧИНЫ НЕИСПРАВНОСТЕЙ ПРЕСС-ПОДБОРЩИКА И МЕТОДЫ ИХ УСТРАНЕНИЯ **50**
17. ПРЕСС-ПОДБОРЩИК С ПОВОРОТНЫМ ПОДАЮЩИМ МЕХАНИЗМОМ И НОЖАМИ **51**
17.1. ПОДКЛЮЧЕНИЕ К ТРАКТОРУ 51
17.2. ПРИНЦИП ДЕЙСТВИЯ 51
17.3 РАБОТА С НОЖАМИ 51
17.4 УСЛОВИЯ ПОДБОРКИ 52
17.5 ЗАЩИТА ОТ ПЕРЕГРУЗКИ 52
АЛФАВИТНЫЙ УКАЗАТЕЛЬ 55

www.poradnik.pl

Z562 PL07 instrukcja_RU.indd 6 2012-03-02 09:19:33

1. АМЕЧАНИЯ И ПРЕДОСТЕРЕЖЕНИЯ ПО МЕРАМ БЕЗОПАСНОСТИ

1.1. ОБЩИЕ ЗАМЕЧАНИЯ



ОБЩИЕ ПРАВИЛА БЕЗОПАСНОСТИ И МЕРЫ ПРЕДУПРЕЖДЕНИЯ НЕСЧАСТНЫХ СЛУЧАЕВ

**ПЕРЕД КАЖДЫМ ЗАПУСКОМ ПРЕСС-ПОДБОРЩИКА СЛЕДУЕТ ПРОВЕРИТЬ МАШИНУ
И АГРЕГАТИРОВАННЫЙ С НЕЙ ТРАКТОР
НА ПРЕДМЕТ БЕЗОПАСНОСТИ ДВИЖЕНИЯ.**

**ПРЕСС-ПОДБОРЩИК СЛЕДУЕТ ОБСЛУЖИВАТЬ С СОБЛЮДЕНИЕМ ОСНОВНЫХ ПРАВИЛ
БЕЗОПАСТНОСТИ ТРУДА И УКАЗАНИЙ, КАСАЮЩИХСЯ
СОБЛЮДЕНИЯ ОСТОРОЖНОСТИ, ПРИВЕДЕННЫХ В НАСТОЯЩЕМ РУКОВОДСТВЕ ПО ЭКСПЛУАТАЦИИ.**

1. **Рулонный пресс-подборщик может обслуживаться исключительно оператором, который прошел подготовку в области обслуживания машины, ознакомился с руководством по эксплуатации и обладает разрешением на управление трактором.**
2. **Обязательно следует соблюдать указания, содержащиеся в настоящем руководстве по эксплуатации, а также предупреждающие символы, находящиеся на машине. Значение отдельных предупреждающих символов указано в главе 1.3. Пользователь пресс-подборщика должен во время его эксплуатации обратить особое внимание на места, обозначенные предупреждающими символами.**
3. Первый запуск пресс-подборщика осуществляется производителем или уполномоченным представителем производителя (продавца). Пользователь приобретает права на гарантийную поддержку после проведения первого запуска пресс-подборщика, а также после подписания акта сдачи-приемки.
4. Перед запуском пресс-подборщика оператор должен убедиться в том, что рядом не находятся посторонние лица! **Работа пресс-подборщиком в присутствии посторонних лиц запрещена! Особое внимание следует обратить на детей!**
5. Перед запуском пресс-подборщика оператор должен проверить закрытие всех защитных кожухов.
6. Пребывание лиц на пресс-подборщике во время работы и перевозки запрещено.
7. **Запрещено управлять работой пресс-подборщика в непосредственной близости от людей и животных.**
8. **Запрещено носить одежду со свободно свисающими элементами, которые могут быть захвачены подвижными рабочими органами пресс-подборщика. Рекомендуется использовать соответствующую рабочую одежду для трактористов и обувь на противоскользящей подошве.**

8.1. Рабочая одежда должна соответствовать стандарту PN-EN 340:2006.

8.2. Защитная обувь (ботинки) с металлической вкладкой с защитой от удара и подноском должна соответствовать стандарту EN 345-1. Кроме того, ботинки должны прочно охватывать ногу в щиколотке, так как травмы в этой области случаются довольно часто, особенно при выходе из кабины трактора.

ПЛ.ЩЮБЗОР.ИИИ

Z562 PL07 instrukcja_RU.indd 7 2012-03-02 09:19:33

9. Перед началом работы следует проверить соединение элементов пресс-подборщика (нет ли ослабленных крепежных частей).
10. Подниматься на пресс-подборщик можно исключительно в состоянии абсолютной неподвижности машины и при выключенном двигателе трактора. Лестницу для входа на пресс-подборщик следует установить на верхней части машины и проверять ее надежное прикрепление к машине.
11. Пресс-подборщик следует агрегатировать в соответствии с указаниями, содержащимися в настоящем руководстве и в руководстве по эксплуатации трактора, агрегатируемого с машиной. Пресс-подборщик следует агрегатировать с тракторами, оснащенными сцепками для одноосевых прицепов, так называемыми сцепками типа “hitch”. После агрегатированя пресс-подборщика с трактором следует дополнительно предохранить сцепку с помощью цепи или троса, соединяющих дышло пресс-подборщика с транспортным зацепом трактора.
12. Соблюдать особую осторожность во время работы на наклонной поверхности. Обратить внимание на опасность скатывания рулонов.
13. **Допустимый уклон поверхности во время работы и перевозки машины составляет 8° при соблюдении условий управляемости, т.е. нагрузка на переднюю ось трактора с агрегатированным пресс-подборщиком должна составлять по крайней мере 20% веса трактора.**
14. Во время проезда с пресс-подборщиком по дорогам общего пользования следует соблюдать особую осторожность и действующие правила дорожного движения, а также требования, указанные во главе **“Перевозка по дорогам общего пользования”.** Скорость движения должна выбираться всегда с учетом окружающих условий. Во время работы на склонах запрещено разворачиваться задним ходом.

14.1. Перевозка пресс-подборщика по дорогам общего пользования без исправных сигнализационных устройств запрещена. Трактор должен быть технически исправным.

14.2. Запрещено перевозить рулоны в камере прессования.

14.3. Перед выездом в место эксплуатации следует подготовить пресс-подборщик в соответствии с указаниями, приведенными в главе “Перевозка по дорогам общего пользования”.

14.4. Преодолевая “крутые” повороты, следует учесть тенденцию к перемещению пресс-подборщика на противоположную полосу движения.

15. При эксплуатации и ремонте пресс-подборщика следует соблюдать Распоряжение министра сельского хозяйства и пищевой промышленности от 12.01.1998 о правилах безопасности и гигиены труда в сельском хозяйстве (Зак. вестник № 12/98, поз. 51). Во время ремонта и техобслуживания пресс-подборщика следует выключить привод, выключить двигатель трактора, вынуть ключ из замка зажигания и затянуть ручной тормоз трактора.
16. Перед началом подборки соломы или сена с помощью пресс-подборщика Z562 следует обратить особое внимание на его техническое состояние, крепление защитных кожухов, работу электрооборудования и гидросистемы.
17. **Во время эксплуатации пресс-подборщика запрещена работа без кожухов, защищающих от подвижных элементов машины. Пресс-подборщик может быть запущен только тогда, когда все защитные устройства будут находиться в положении защиты.**
18. **Перед устранением возможной закупорки и перед очисткой пресс-подборщика (в том числе подборщика) следует обязательно выключить привод вала отбора мощности (ВОМ), двигатель трактора и вынуть ключ из замка зажигания, а также затянуть ручной тормоз. Подождать, пока все подвижные элементы пресс-подборщика не остановятся. Использовать защитные перчатки, так как существует опасность получения травм. Удаление закупорок**

pl.ldjobs.com

Z562 PL07 instrukcja_RU.indd 8 2012-03-02 09:19:34

без соблюдения мер по безопасности угрожает захватом пресс-подборщиком, втягиванием и может быть причиной несчастного случая со смертельным исходом!

19. Во время осуществления действий по техобслуживанию (очистка, техосмотры, консервация) поднятый клапан камеры прессования следует зафиксировать с помощью гидроцилиндров механической блокировкой – в соответствии с главой **"Блокировка задней камеры прессования".** Во время всех работ с открытой задней рамой и в камере прессования следует зафиксировать раму, предохранив ее от опадания. Следует выключить двигатель трактора, вынуть ключ из замка зажигания и затянуть ручной тормоз трактора.

20. **Обслуживание, очистка, устранение закупорок, ремонт пресс-подборщика должны осуществляться при выключенном двигателе трактора, ключе, вынутом из замка зажигания и затянутом ручном тормозе. Лица, обслуживающие машину, должны ознакомиться с руководством по эксплуатации и обладать соответствующей квалификацией.**

21. Прежде чем устанавливать соединительные материалы (технологические – шпагат, сетку и т.п.), следует выключить двигатель трактора, вынуть ключ из замка зажигания и затянуть стояночный тормоз трактора.

22. Прежде чем устранять функциональные сбои элементов, взаимодействующих с пресс-подборщиком (напр. дозатора средств для ускорения силосования), следует выключить двигатель трактора, вынуть ключ из замка зажигания и затянуть ручной тормоз трактора.

23. **Пребывание лиц между трактором и пресс-подборщиком во время работы двигателя трактора запрещено. Запрещено находиться людям между трактором и пресс-подборщиком, прежде чем транспортное средство не будет защищено от произвольного движения с помощью тормозов или противооткатных упоров, установленных под одно из колес пресс-подборщика.**

24. **Во время агрегатирования и отсоединения пресс-подборщика следует сохранять особую осторожность. Следует выключить двигатель трактора, вынуть ключ из замка зажигания и затянуть ручной тормоз трактора.**

25. Покидая трактор, необходимо каждый раз выключить двигатель трактора, вынуть ключ из замка зажигания и затянуть ручной тормоз трактора, а также защитить пресс-подборщик с помощью противооткатных упоров.

26. Запрещено использовать поврежденные или лопнувшие гидравлические шланги. Поврежденный шланг следует немедленно заменить. В обычных условиях эксплуатации гидравлические шланги следует менять каждые 5 лет.

27. Следует использовать исключительно шарнирно-телескопический вал, рекомендуемый производителем, т.е. шарнирно-телескопический вал производства завода Lubelska Fabryka Maszyn Rolniczych S.A. (АО Люблинская Фабрика сельскохозяйственной техники), обладающий **"*Знаком безопасности KRUS*"** с номером в каталоге **6R-602-7-BA-K601**, оснащенный комплектными и неповрежденными предохранительными кожухами.

28. В случае срезания защитных штифтов предохранительной муфты шарнирно-телескопического вала следует применить новые штифты с такими же техническими параметрами.

29. Управление гидросистемой должно осуществляться исключительно с рабочего места оператора.

30. Гидравлический распределитель следует установить таким образом вблизи рабочего места оператора, чтобы возможный разрыв шланга не вызывал опасной ситуации.

пр.щиобезопасности

Z562 PL07 instrukcja_RU.indd 9 2012-03-02 09:19:34

31. Пресс-подборщик следует хранить на утрамбованной поверхности. Во время хранения пресс-подборщик должен опираться на подпорку. Запрещается демонтировать подпорку. В случае хранения пресс-подборщика под открытым небом рекомендуется прикрыть машину водоотталкивающим брезентом или пленкой. Ходовое колесо следует защитить с помощью противооткатных упоров. Запрещается оставлять пресс-подборщик на наклонной поверхности, не защитив колеса с помощью упоров.
32. Перед началом движения пресс-подборщика следует проверить, находится ли подпорка в транспортировочном положении.
33. Использовать шпагат и сетку, рекомендуемые производителем пресс-подборщика.



ЗАПРЕЩЕНО РАБОТАТЬ С ПРЕСС-ПОДБОРЩИКОМ Z 562 В НЕПОСРЕДСТВЕННОЙ БЛИЗОСТИ ОТ ЛЮДЕЙ И ЖИВОТНЫХ



Запрещено обслуживание пресс-подборщика лицом, находящимся под влиянием алкоголя.

1.2. УКАЗАНИЯ ПО ПРОТИВОПОЖАРНОЙ ЗАЩИТЕ.



Безоговорочно соблюдайте правила противопожарной безопасности и устраняйте возможности возникновения пожара во время работы и эксплуатации рулонного пресс-подборщика.

1. Следует соблюдать правила противопожарной безопасности и безоговорочно устранять возможности возникновения пожара вблизи работающей машины.
2. Запрещено курить, зажигать спички, приближаться с открытым огнем к пресс-подборщику во время его эксплуатации.
3. Запрещено приближаться к местам с открытым огнем.
4. Перед выездом на поле следует оборудовать пресс-подборщик порошковым огнетушителем.
5. Проверять нагрев подшипников. В случае высокой температуры приостановить работу.
6. Ненадлежащее обслуживание может привести к угрозе возникновения пожара вследствие перегрева.

1.3. ПРЕДУПРЕЖДАЮЩИЕ СИМВОЛЫ

Предупреждающие символы, размещенные на рулонном пресс-подборщике, информируют пользователя об опасностях и угрозах, которые могут появиться во время работы.



Пользователь обязан обеспечить чистоту и разборчивость предупредительных символов, расположенных на машине.

Неразборчивые или утерянные символы следует немедленно заменить новыми. Наклейки пиктограмм можно приобрести у производителя. Отсутствующие предупредительные символы после замены узлов машины следует дополнить новыми.

Z562 PL07 instrukcja_RU.indd 10 2012-03-02 09:19:34

1



Уважаемый пользователь! Обязательно прочтите руководство по эксплуатации.
(1 x)

2



Перед началом техобслуживания или ремонта следует выключить двигатель и вынуть ключ.
(1x)

3



Не открывать и не снимать защитные кожухи, когда машина находится в движении.
(1x)

4



Запрещено находиться в зоне подъема крышки пресс-подборщика, если двигатель машины работает.
(2x)

5



Прежде чем войти в зону повышенной опасности, подъемный цилиндр следует защитить с помощью блокирующего устройства.
(2x)

6



Запрещено манипулировать в зоне работы подборщика, если трактор находится в движении, а ВОМ работает.
(2x)

7



Запрещено находиться вблизи тяг подборщика во время управления подборщиком
(2x)

8



Запрещено находиться в зоне работы шарнирных соединений зацепов при работающем двигателе
(1x).

9



Не занимать место вблизи тяг подъемника во время управления подъемником
(2x)

10



Zachowaj bezpieczną odległość od prasy, gdyż grozi przygnieceniem wytaczającą się belą.
(lx)

Z562 PL07 instrukcja_RU.indd 11 2012-03-02 09:19:37

11



Не открывать и не снимать защитные кожухи при работающем двигателе.
(1x)

12



Не открывать и не снимать защитные кожухи при работающем двигателе.
(2x)

13



Соблюдать безопасное расстояние от работающей машины.
(2x)

14

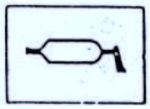

Обозначение основных мест нанесения смазки на пресс-подборщике.
(10x)

15

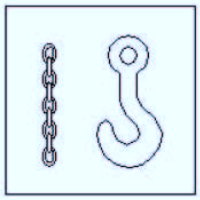

Обозначение мест крепления погрузочных крюков. (2x)

16

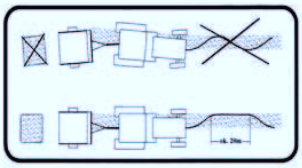

Информационная пиктограмма.
(1x)

17

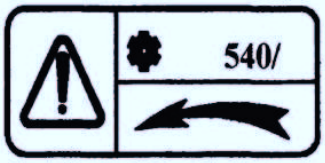

Информационная пиктограмма.
(1x)

18



Информационная пиктограмма.
(1x)

19

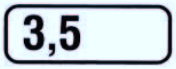

Информационная пиктограмма.
(1x)

20

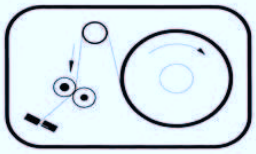

Информационная пиктограмма.
(1x)

Z562 PL07 instrukcja_RU.indd 12 2012-03-02 09:19:39



е приближаться к поворачивающемуся шарнирно-телескопическому валу
(1x)



Не ездить на площадках и лестницах
(1x)



Информационная пиктограмма.
(1x)

1.4. МЕСТО РАЗМЕЩЕНИЯ ПРЕДУПРЕЖДАЮЩИХ СИМВОЛОВ НА МАШИНЕ.

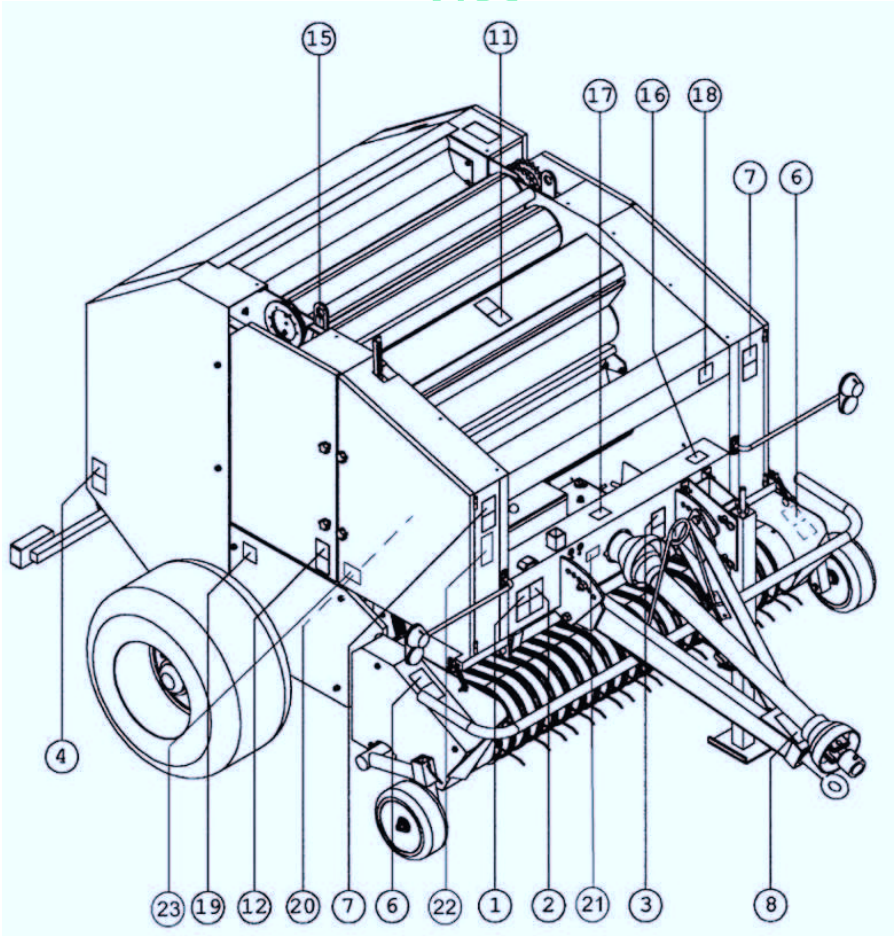

Z562 PL07 instrukcja_RU.indd 13 2012-03-02 09:19:40

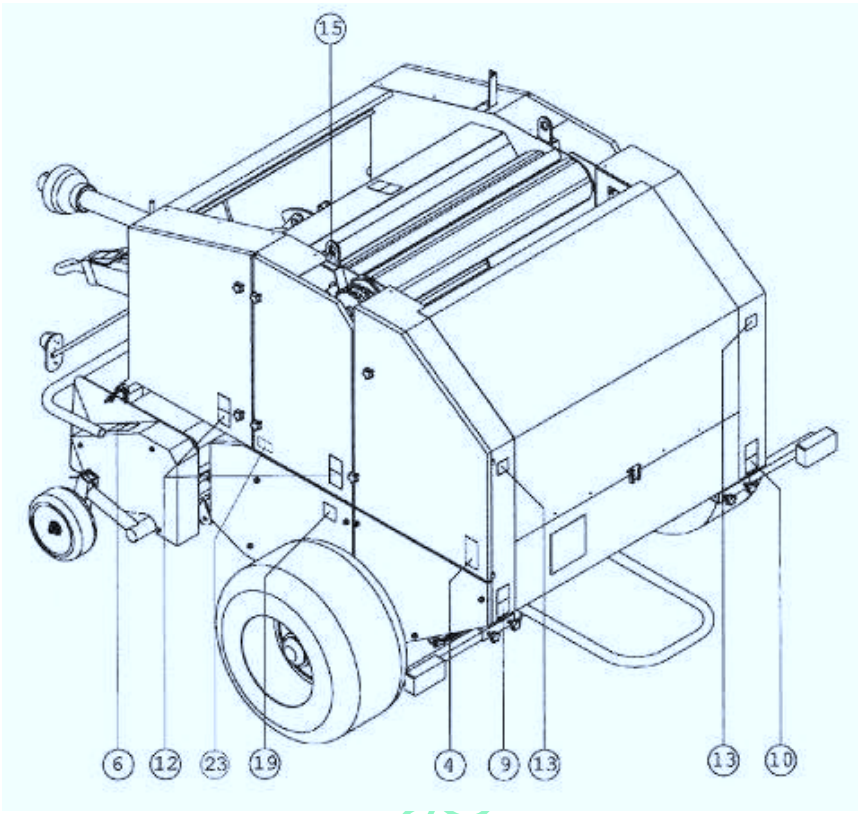

Рис. 2 Места размещения пиктограмм.

1.5 ШУМ И ВИБРАЦИИ

Шум: Эквивалентный уровень акустической мощности, исправленный характеристикой А (L_{pA}) составляет 72±l дБ.

Вибрации: Рабочее место оператора находится в кабине трактора, сидение которой обладает амортизирующей системой и соответствующим эргономичным профилем. Значение вибраций, воздействующих на тело оператора, не превышает 0,5 мм/с^2.

2. ОСНАЩЕНИЕ И ОБОРУДОВАНИЕ.

Рулонный пресс-подборщик Z562 поставляется в полностью собранном состоянии, готовом к первому запуску представителем продавца или производителя. Оснащение пресс-подборщика:

1) Руководство по эксплуатации и каталог запасных частей шт. 1

2) Гарантийный талон шт. 1

3) Болт предохранительной муфты коробки передач – болт M8x40-8.8-B шт. l или
болт M10x50-5.8-B l шт.

4) Болт предохранительной муфты подборщика – болт M6x35-10.9 3 шт.

5) Шарнирно-телескопический вал с муфтой на срезной штифт LFMR в Люблине с обозначением C60970, № в каталоге 6R-602-7-BA-K601, со значением вращающего момента Mzn = 540 Нм, 540 обр./мин., обладающий знаком безопасности “B” и “Знаком Безопасности KRUS” 1 шт. или
шарнирно-телескопический вал с муфтой на срезной штифт Eurocardan с обозначением AX55000-034, № в каталоге AX5 1010/1232 10250101-1485060, со значением вращающего момента Mzn = 540 Нм, 540 обр./мин., обладающий знаком CE

Z562 PL07 instrukcja_RU.indd 14 2012-03-02 09:19:42

Использование вала с другими техническими характеристиками может являться причиной аварии, которая повлечет за собой потерю гарантии на изделие.

2.1. ОПИСАНИЕ РАБОТЫ ПРЕСС-ПОДБОРЩИКА

Рулонный пресс-подборщик подбирает сграбленный в ряды (валки) материал. Максимальная рабочая ширина валка не может превысить 1,6 м. Материал с поля подбирается с помощью подборщика. Подборщик поднимается с помощью гидросистемы. Спрессованный в цилиндрическую форму материал обматывается шпагатом или сеткой, а затем выталкивается из камеры прессования наружу (рис. 3).

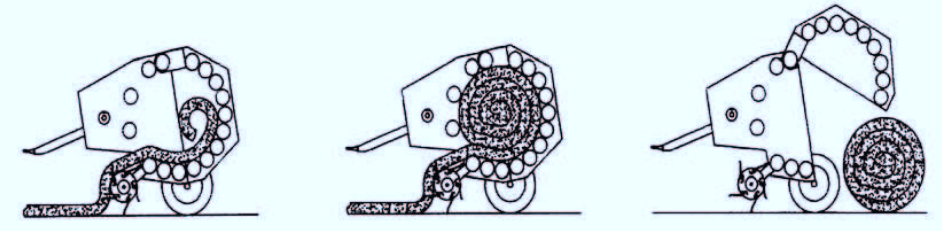

Рис. 3. Процесс прессования.

Установка подборщика по отношению к основанию определяется с помощью копирующего колеса.

Во время разворота и на крутых поворотах следует поднять подборщик. Обязательно следует выключить ВОМ.

Собираемый материал передается в камеру прессования. В камере находятся наматывающие валки, которые уплотняют и формируют материал в круглый рулон. Прессование рулона следует завершить, когда указатель степени прессования рулона (А) (рис. 4) достигнет предельного положения желтого поля и когда сработает звуковой сигнал. Обмотка рулонов шпагатом начнется после звукового сигнала. В этот момент следует остановить трактор (не заглушать двигатель трактора и ВОМ).

В зависимости от вида подбираемого материала следует настроить степень плотности прессования рулона. Для этого служит механизм (рычаг-трос), находящийся с правой стороны машины (см. рис. 4). Регулировка степени плотности прессования рулона осуществляется с помощью троса, который закладывается на один их пяти отверстий рычага, а также с помощью зажимной пружины (поз. 2). Самую высокую степень плотности получаем, когда трос установлен в отверстии № 1, а самую низкую – когда трос установлен в отверстии № 5.

Дополнительно степень плотности прессования можно получить, натягивая или ослабляя пружину (поз. 7) с помощью гайки М10 (поз. 6). Для уменьшения степени плотности прессования гайку М10 (поз. 6) следует повернуть в сторону пружины (поз. 7) (трос натянут), а ослабляя пружину, мы увеличиваем плотность прессования (заметное ослабление троса). Регулировка с помощью пружины необходима, когда, например, в отверстии 1 плотность прессования слишком высокая, а в отверстии 2 – слишком низкая.

Z562 PL07 instrukcja_RU.indd 15 2012-03-02 09:19:42

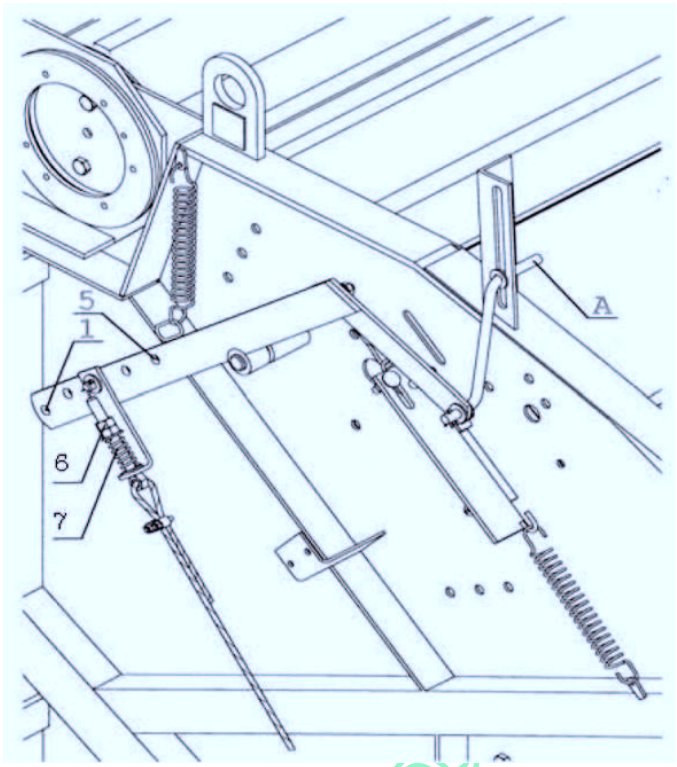

Рис. 4. Механизм рычаг-трос.

При регулировке степени плотности прессования рулонов следует выключить двигатель трактора и вынуть ключ из замка зажигания.

В момент достижения на указателе А (рис. 4) конца желтого поля и после звукового сигнала следует остановить трактор. ВОМ должен работать. Конец шпагата затягивается между спрессованным, вращающимся рулоном и вращающимся валиком пресса. В этот момент указатель обмотки рулонов шпагатом (В) (рис. 5) перемещается из середины в правый конец (1), а затем влево до конца (2) и возвращается в исходное положение (3) (см. рис. 5). ВОМ постоянно работает. Затем следует открыть камеру. Рулон разгружается по сбрасывателю рулонов. Сбрасыватель рулонов служит для того, чтобы спрессованный рулон откатился от задней камеры прессования.

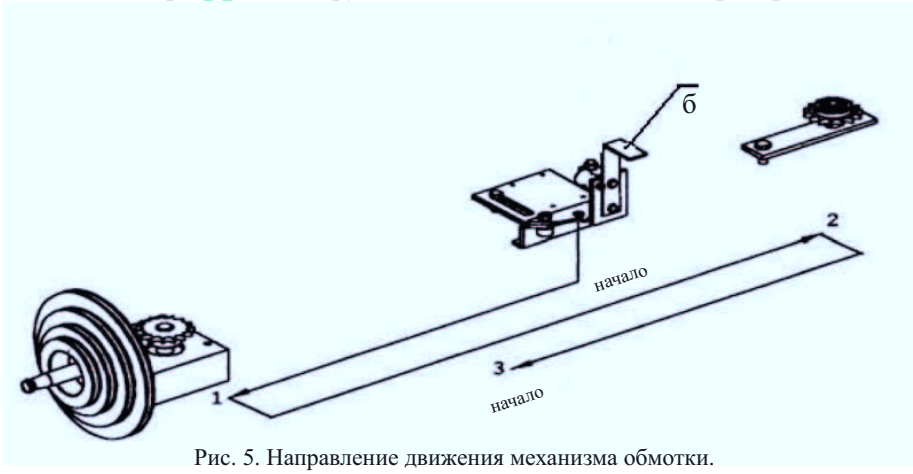

Рис. 5. Направление движения механизма обмотки.

Z562 PL07 instrukcja_RU.indd 16 2012-03-02 09:19:42

2.1.1 РАБОТА МАШИНОЙ ПРИ ПОДБОРКЕ СОЛОМЫ.

При подборке соломы следует отрегулировать пресс-подборщик в соответствии с нижеприведенными указаниями:

- в механизме рычаг-трос (рис. 4) следует перевести тросик в отверстие 4 или 5 рычага. В соответствии с практическим опытом производителя рекомендуется отрегулировать натяжение троса таким образом, чтобы провисание составляло не более 20 мм (рис. 6).
- Перевести высоту зацепа на регулировочное отверстие № 2 (рис. 7) (стандартная настройка пресс-подборщика это регулировочное отверстие № 3).
- демонтировать прижим Z562 118.000.000 в соответствии с каталогом запасных частей,

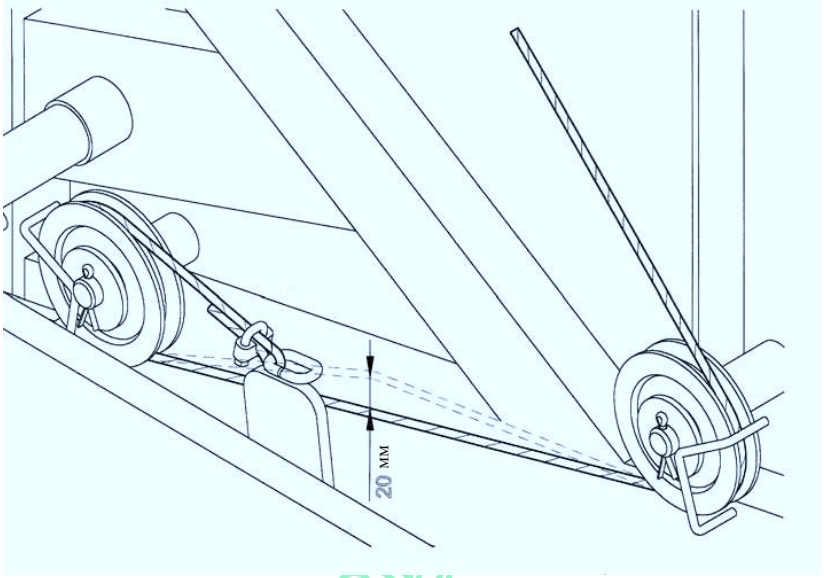

Рис. 6 Требуемое натяжение троса для подборки соломы (правая сторона машины).

3. ПОДГОТОВКА МАШИНЫ К РАБОТЕ.

Меры предосторожности:

- не допускать к машине посторонних лиц, напр. детей,

- лица, осуществляющие какие-либо действия при машине, должны ознакомиться с содержанием настоящего руководства по эксплуатации, с опасностями и мерами предосторожности,

- запрещено осуществлять какие-либо действия при работающем двигателе трактора,

- техническое обслуживание должно всегда осуществляться при выключенном двигателе трактора, ключе, вынутом из замка зажигания и затянутом ручном тормозе.

3.1. ПЕРВЫЙ ЗАПУСК.

ДЕЙСТВИЯ И ОБЯЗАННОСТИ СОТРУДНИКА СЕРВИСНОЙ СЛУЖБЫ – МЕХАНИКА ВО ВРЕМЯ ПЕРВОГО ЗАПУСКА

1. Действия, направленные на проверку исправной работы пресс-подборщика:

1.1 .Проверка комплектности машины и ее технического состояния.

1.2. Проверка работы освещения и звукового сигнала.

1.3 Проверка работы гидравлической системы: - подъем и опускание подборщика,
- подъем и опускание задней камеры.

Z562 PL07 instrukcja_RU.indd 17 2012-03-02 09:19:43

1.4.Проверка закрытия и блокировки замка задней камеры.
1.5 Проверка работы подборщика.
1.6. Проверка работы механизма обмотки: - шпагатом
- сеткой
1.7 Проверка работы центральной системы смазывания.
1.8. Проверка работы аппликатора для силосования кормов.

2. Действия, связанные с обучением пользователя (оператора) в области правильной эксплуатации пресс-подборщика:

2.1. Ознакомление пользователя с устройством и принципом работы подборщика:
- □ способ установки угла атаки пружин
- □ роль предохранительной муфты
- □ настройка муфты и замена болтов в случае их срыва
- □ полная замена предохранительной муфты
- □ смазывание дорожек роликов

2.2. Ознакомление пользователя с устройством и принципом работы механизма обмотки шпагатом:
- □ ознакомление с принципом работы
- □ установка шпагата
- □ регулировка шага обмотки и точек прижима шпагата
- □ очистка подающего вала шпагата
- □ регулировка степени плотности прессования рулона

2.3. Ознакомление пользователя с устройством и принципом работы механизма обмотки сеткой:
- □ ознакомление с принципом работы
- □ установка сетки
- □ регулировка шага обмотки
- □ регулировка степени натяжения пружин, натягивающих рамку с ножом

2.4. Ознакомление пользователя с устройством и принципом работы центральной системы смазывания:
- □ ознакомление с принципом работы
- □ регулировка насоса (дозировка)

2.5. Ознакомление пользователя с устройством и принципом работы аппликатора для силосования кормов:
- □ подсоединение аппликатора к электрооборудованию пресс-подборщика
- □ дозировка и регулировка

2.6. Ознакомление пользователя с устройством и принципом работы счетчика во время процесса прессования в рулоны.

2.7. Ознакомление пользователя с правилами управления трактором во время процесса прессования в рулоны:
- □ управление трактором во время подборки материала в прямой линии
- □ управление трактором во время подборки материала на дугах и крутых поворотах
- □ обсуждение опасностей

2.8. Проведение пользователем целого процесса обмотки рулонов шпагатом и сеткой под присмотром сотрудника сервисной службы.

2.9. Натяжение цепей.

2.10. Обсуждение способа смазывания и текущего техобслуживания машины.

2.11. Разъяснение сомнений пользователя и ответ на его вопросы

После выполнения вышеуказанных действий представитель заполняет протокол запуска (стр. 47), а пользователь подтверждает это подписью.



Следует соблюдать особую осторожность, если при машине кроме оператора трактора работают другие лица, напр. во время первого запуска или во время ремонтов.

Z562 PL07 instrukcja_RU.indd 18 2012-03-02 09:19:44

3.2 АГРЕГАТИРОВАНИЕ ПРЕСС-ПОДБОРЩИКА С ТРАКТОРОМ.

Во время агрегатирования машины с трактором следует установить пресс-подборщик на ровной поверхности.

ВНИМАНИЕ!

1) Пресс-подборщик следует защитить от случайного переката.
2) Соблюдать максимальные допустимые нагрузки для сцепок трактора.
3) Пресс-подборщик не может передвигаться в навесном соединении, а только в соединении со сцепкой трактора.
4) Для обеспечения безопасности дорожного движения пресс-подборщик может соединяться исключительно с трактором, которого собственный вес соответствует весу пресс-подборщика (смотри: техническая характеристика).

Высоту сцепки следует установить с помощью регулировочных отверстий (смотри рис. 7). В зависимости от высоты сцепки трактора установить дышло в соответствующем регулировочном отверстии.

№ отверстия	Единица измерения	Высота ушка дышла над землей
1.	2.	3.
Отверстие № 1	[см]	15,50
Отверстие № 2	[см]	31,00
Отверстие № 3	[см]	46,50
Отверстие № 4	[см]	63,00
Отверстие № 5	[см]	78,50
Отверстие № 6	[см]	94,00

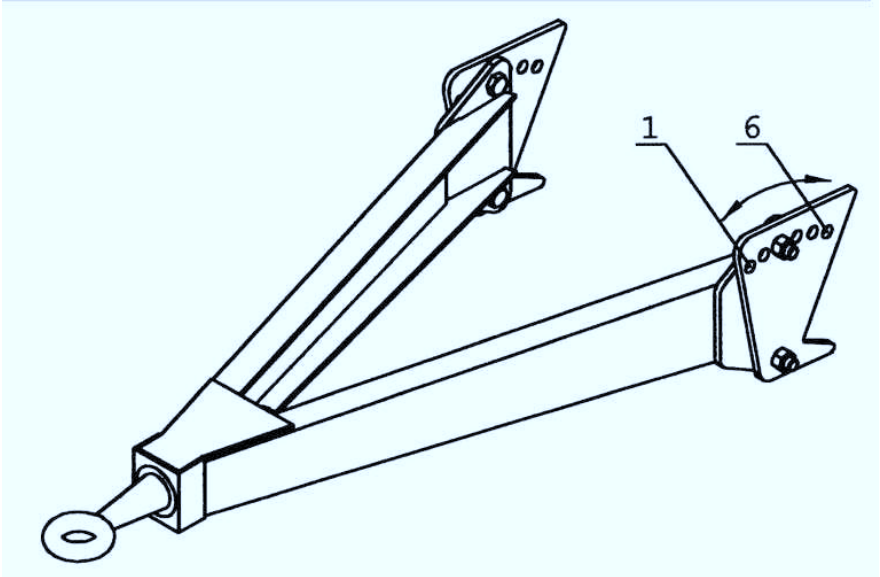

Рис. 7 Регулировка сцепки.

Ухо дышла пресс-подборщика следует соединять только с нижним транспортировочным сцепом трактора.

Z562 PL07 instrukcja_RU.indd 19 2012-03-02 09:19:44

Подсоединяя пресс-подборщик к трактору, следует выключить двигатель трактора, а затем поднять вверх или демонтировать самые низкие элементы подвески (тяги, поперечину), которые могут осложнять подборку материала из высокого валка.

3.2.1 УСТАНОВКА ШАРНИРНО-ТЕЛЕСКОПИЧЕСКОГО ВАЛА (ШТВ).



ПРЕДОСТЕРЕЖЕНИЕ!

Использование шарнирно-телескопического вала с другими параметрами, чем рекомендуемые производителем рулонного пресс-подборщика,

НЕДОПУСТИМО.

Привод пресс-подборщика от трактора осуществляется специальным шарнирно-телескопическим валом 540 Нм, 540 обр./мин. в полузакрытых защитных кожухах с предохранительной муфтой. Устанавливая вал, следует проверить, заглушен ли двигатель трактора, а затем наружные окончания следует надеть на 6-пазовые окончания вала отбора мощности (ВОМ) трактора и вала приема мощности (ВПМ) пресс-подборщика до момента щелчка защелок. Предохранительная муфта должна находиться на вале со стороны пресс-подборщика. Закрепить цепи кожуха вала, одну со стороны защиты крышки ВОМ трактора, а вторую – со стороны ВПМ машины.

ОБЩИЕ ЗАМЕЧАНИЯ.

1. Следует использовать шарнирно-телескопический вал, рекомендуемый производителем.
2. Защитная труба и защитный конус ШТВ, а также кожух вала должны быть установлены и находиться в исправном состоянии.
3. При шарнирно-телескопическом вале следует обращать особое внимание на кожухи в транспортировочном и в рабочем положении.
4. Установка и демонтаж шарнирно-телескопического вала может производиться только при выключенном ВОМ трактора, выключенном двигателе и вынутом ключе из замка зажигания.
5. Следует всегда обращать внимание на правильную установку и защиту шарнирного вала.
6. Кожух шарнирного вала следует защитить от вращения с помощью цепи, соединяющей кожух вала с кожухом вала приема мощности машины и трактора.
7. Прежде чем включить ВОМ, следует убедиться, что избранное количество и направление вращения ВОМ трактора совпадают с допустимым количеством и направлением вращения пресс-подборщика.
8. Прежде чем включить ВОМ, следует обратить внимание на то, чтобы никто не находился в зоне работы машины.
9. Никогда не включать ВОМ при работающем двигателе.
10. Во время работ с ВОМ нельзя находиться в зоне вращающегося ШТВ.
11. ВОМ следует выключать всегда, если появится какое-то препятствие или когда его работа не является необходимой.
12. После выключения ВОМ существует опасность вызванная большим инерционным моментом. В это время нельзя приближаться к
пресс-подборщику. Лишь тогда, когда пресс-подборщик остановлен, можно при нем работать.
13. Очистка, смазывание или настройка пресс-подборщика возможны исключительно при выключенном ВОМ двигателя,
выключенном двигателе и вынутом ключе из замка зажигания.
14. Отсоединенный ШТВ устанавливать на специально предназначенной для этого подпорке.
15. После отключения ШТВ на окончание ВОМ и ВПМ следует установить кожух.
16. Повреждения следует немедленно устранить перед началом работы.



ВНИМАНИЕ!

Укорачивание шарнирно-телескопических валов допускается лишь в специализированных мастерских.

www.instrukcja.pl

Z562 PL07 instrukcja_RU.indd 20 2012-03-02 09:19:45

ВНИМАНИЕ!

Запрещено использовать шарнирно-телескопический вал без кожуха или с поврежденным кожухом, либо без дополнительных кожухов крышки со стороны ВОМ трактора и ВПМ машины ввиду непосредственной угрозы несчастного случая.

3.3 ПРОВЕРКА ШИН.

1. Во время осуществления работ, связанных с колесами машины (напр. замена, проверка давления или протяжка крепежа) следует помнить, чтобы защитить машину от случайного переката – следует использовать противооткатные упоры.
2. Для установки шин и колес необходимы соответствующие знания, а также инструменты, соответствующие законоположениям.
3. Работы по ремонту шин и колес должны проводиться операторами с помощью соответствующих инструментов.
4. После каждой установки колесо следует докрутить после первых 10 часов работы. Затем каждые 50 часов работы следует проверять затяжку гаек колес или винтов.
5. Регулярно проверять давление в шинах. Соблюдать рекомендуемое значение давления воздуха – 350 кПа.

3.4 ОБВЯЗЫВАТЕЛЬ ШПАГАТОМ.

3.4.1 ПОДГОТОВКА К УСТАНОВКЕ ШПАГАТА.

Очень важным элементом правильной работы механизма обмотки является проверка исходного положения (начального места) указателя (A) (рис. 8), который должен находиться в центре подающего вала (в центральном положении).

ВНИМАНИЕ!

Устанавливая указатель, следует выключить двигатель трактора, вынуть ключ из замка зажигания и затянуть ручной тормоз трактора.

Для того, чтобы проверить, правильно ли начнется процесс обмотки рулона шпагатом, следует произвести два поворота колеса для регулировки шпагата (B) (рис. 8) по часовой стрелке при заглушенном двигателе трактора. Если указатель (A) находится в центре и во время вращения будет передвигаться в левую сторону, то есть в сторону ременного шкива, это значит, что механизм правильно настроен и готов к работе.

В случае передвижения указателя (A) в противоположную сторону (правую) следует в дальнейшем поворачивать шкив, пока указатель (A) не достигнет конца правой стороны подающего вала. Поворачивая в дальнейшем шкив для регулировки шпагата (B) по часовой стрелке, следует установить указатель в центральном положении подающего вала. Тогда следует установить шпагат и начать работу. Установку шпагата проводить при выключенном двигателе трактора.

Z562 PL07 instrukcja_RU.indd 21 2012-03-02 09:19:45

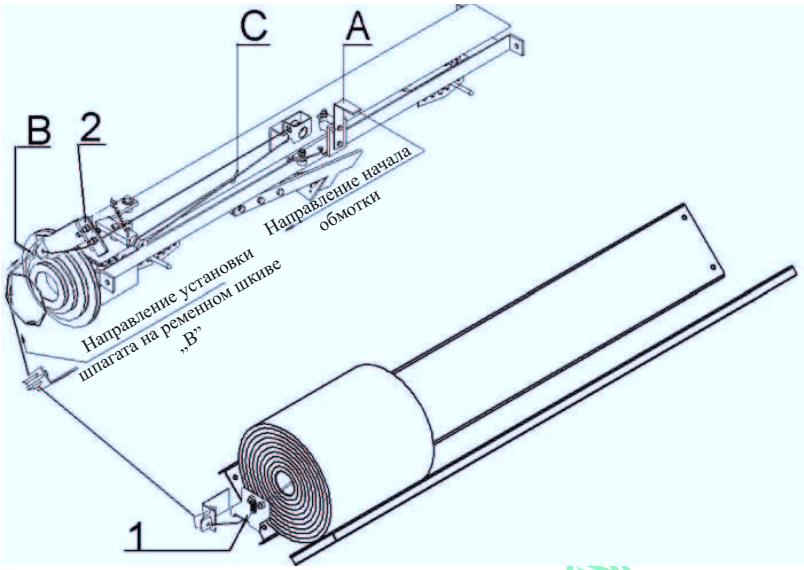

Рис. 8 Способ установки шпагата.

ВАЖНО!

Подробное ознакомление с вышеприведенными указаниями обеспечивает правильную работу механизма обмотки. Не рекомендуется устанавливать шпагат, снятый из спрессованного раньше рулона.

3.4.2 СПОСОБ УСТАНОВКИ ШПАГАТА.

Способ правильной установки шпагата, начиная с резервуара, представлен на рис. 8.

В пресс-подборщиках от номера серии 1181 (номер серии указан на заводском щитке) катушку шпагата следует установить в корыто, предназначенное для рулона сетки. Начало шпагата следует установить таким образом, чтобы ось катушки шпагата проходила параллельно корыту для рулона сетки. Начало шпагата, направленное в сторону ременного шкива (B) рис. 8.

УВАЖАЕМЫЙ ПОЛЬЗОВАТЕЛЬ! <u>Производитель рекомендует использование полипропиленового шпагата для пресс-подборщиков 500 м/кг.</u>

ВНИМАНИЕ!

Устанавливая или заменяя шпагат новым, следует выключить двигатель трактора и вынуть ключ из замка зажигания.

ВАЖНО!

МЕЖДУ РЕМЕННЫМ ШКИВОМ (B) И РЕЗЕРВУАРОМ ДЛЯ СЕТКИ ШПАГАТ ДОЛЖЕН БЫТЬ НАТЯНУТ.

Z562 PL07 instrukcja_RU.indd 22 2012-03-02 09:19:46

Очень важным является способ установки шнурка на ременном шкиве (B), указанный на рисунке 8.

Указания по установке шпагата:

1) Устанавливая или заменяя шпагат новым, следует выключить двигатель и вынуть ключ из замка зажигания.

2) Устанавливая или заменяя шпагат новым, следует сделать петлю (C) длиной 10-15 см в соответствии с рис. 8.

3) Связывать петли только при замене или разрыве шпагата.

4) Перед началом работы в контейнере следует поместить 2 катушки шпагата. Шпагат следует вытянуть из середины первой катушки и установить в соответствии с рис. 8. Концы шпагата следует соединить друг с другом в контейнере таким образом, чтобы наружный конец первой катушки был связан с внутренним концом второй катушки.

5) Для регулировки натяжения шпагата предназначены прижимы 1 и 2, указанные на рис. 8.

Заменяя шпагат, соблюдайте вышеприведенные указания.

4) В случае обрыва шпагата во время работы следует выключить двигатель, вынуть ключ из замка зажигания и установить шпагат в соответствии с п. 3.4.1. и 3.4.2.

3.4.3 РЕГУЛИРОВКА ШИРИНЫ ОБМОТКИ.

Ширина обмотки рулонов шпагатом может регулироваться с помощью ограничителей, находящихся с двух сторон механизма, подающего шпагат. Перемещая ограничитель к центру пресс-подборщика, край обмотки шпагатом на рулоне будет находиться на большем расстоянии от края рулона и наоборот.

Перемещение ограничителей к центру пресс-подборщика рекомендуется при подборке соломы.

Изменение плотности обмотки шпагатом осуществляется путем установки петли на соответствующем пазе колеса B, рис. 8. Установка шпагата на самом маленьком пазе приводит к уменьшению плотности обмотки. А установка шпагата на самом большом пазе ременного шкива приводит к повышению плотности шпагата на обматываемом рулоне.

3.4.4 ОЧИСТКА МЕХАНИЗМА, ПОДАЮЩЕГО ШПАГАТ

После ежедневной эксплуатации пресс-подборщика следует очистить внутреннюю часть подавателя шпагата от накопленной пыли с помощью тонкой, длинной отвертки или подобного инструмента (рис. 9).

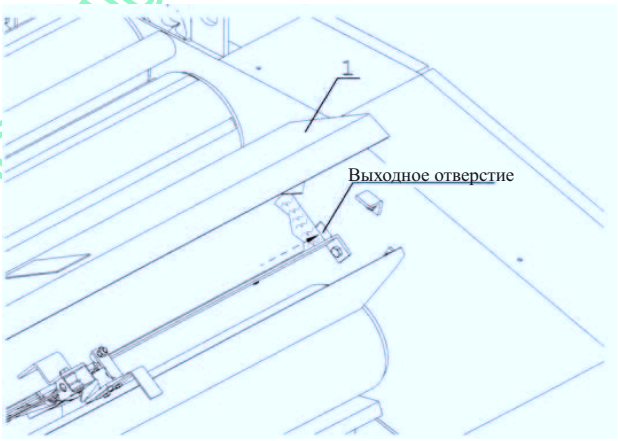

Рис. 9. Способ очистки подавателя шпагата.

Если консервация осуществляется в мастерской пользователя, очистку можно проводить путем продувки внутренней части подавателя воздухом из компрессора (если имеется в мастерской) при небольшом давлении. Для этого следует поднять кожух подавателя шпагата (1), затем направить накопленную грязь в сторону выходного отверстия, находящегося в стенке машины. Соблюдение вышеуказанных рекомендаций обеспечит безаварийную работу полавателя шпагата.

Z562 PL07 instrukcja_RU.indd 23 2012-03-02 09:19:46

ВНИМАНИЕ!

Перед началом очистки подавателя шпагата следует обязательно выключить двигатель трактора, вынуть ключ из замка зажигания и затянуть ручной тормоз трактора.

ВАЖНО!

СЛЕДУЕТ СОБЛЮДАТЬ ПРАВИЛА БЕЗОПАСНОСТИ И ГИГИЕНЫ ТРУДА В ОБЛАСТИ РЕМОНТНЫХ РАБОТ.

3.5. ОБВЯЗЫВАТЕЛЬ СЕТКОЙ (пресс-подборщики от серийного номера 1181, по заказу клиента)

3.5.1 УСТАНОВКА СЕТКИ. Для установки сетки следует (рис. 10):

- поднять и опустить заднюю крышку для открытия ножа (1)
- установить ролик сетки таким образом, чтобы он разворачивался снизу вверх и назад пресс-подборщика
- на ролик положить прут (2), играющий роль тормоза сетки
- сверху на ролик установить штангу для разводки (3)
- провести сетку под штангой для разводки (8)
- ввести конец сетки между резиновый ролик (4) и прижимной ролик (5)
- протянуть несколько сантиметров ниже противоножа (6).

Установка сетки должна проводиться с соблюдением особой осторожности ввиду острого, работающего ударным образом ножа и ввиду веса ролика сетки.

ВНИМАНИЕ!

Пресс-подборщик, оснащенный механизмом обмотки сеткой, не оснащен контейнером для хранения шпагата.

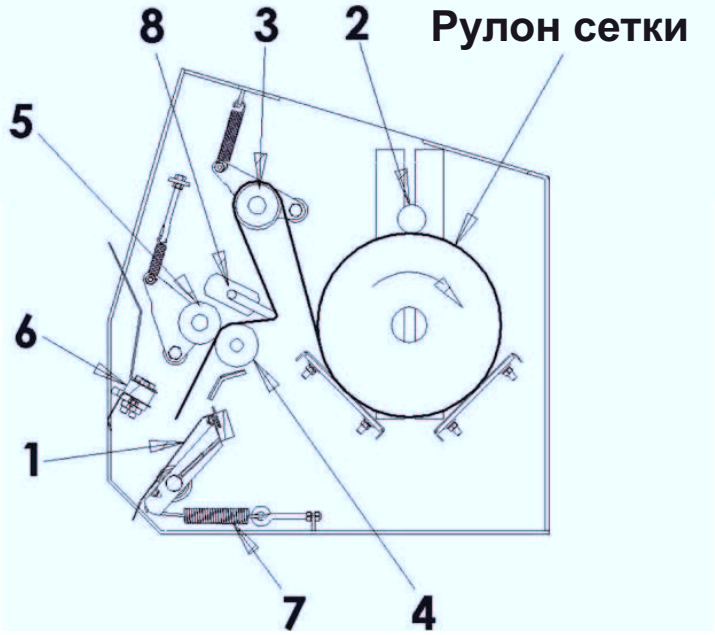

Рис. 10 Способ установки сетки.

Z562 PL07 instrukcja_RU.indd 24 2012-03-02 09:19:47

3.5.2 ПРОБА ОБРЕЗКИ СЕТКИ

После установки сетки, особенно в новых пресс-подборщиках или после длительного перерыва в эксплуатации, следует провести пробу обрезки сетки. Для этого после установки сетки, протянув ее ниже противоножа и проверив настройки механизмов обвязывателя, следует запустить привод обвязывателя при небольшой частоте вращения приводного вала с соблюдением особой осторожности. После около 0,5 мин. нож для резки сетки должен ударить по противоножу и отрезать сетку равномерно по всей ширине. Обрезка сетки выполнена надлежащим образом, если останется несколько отдельных, не отрезанных ниток, которые можно легко оторвать от оставшейся в пресс-подборщике сетки.

Улучшения эффективности обрезки сетки можно добиться путем заточки ножа для резки сетки или путем увеличения натяжения пружин (7), натягивающих кронштейн с ножом (1).

Все действия, связанные с проверкой механизма обмотки сетки следует производить с соблюдением особой осторожности.

3.5.3 ОБМОТКА РУЛОНОВ СЕТКОЙ

Запуск механизма обмотки рулонов сеткой (рис. 10, 11) осуществляется тросом из кабины трактора с помощью рычага (8). Трос следует потянуть в момент достижения на указателе А (рис. 4) конца желтого поля. Натягивающее плечо с промежуточным диском (9) прижимается к дискам (10 и 11), передавая привод от вала (диск 10) на резиновый ролик (диск 11). Одновременно привод передается с помощью резинового ролика на ременный шкив со ступицей с резьбой (12) через клиновидный ремень. Вращающийся резиновый ролик (4) вместе с прижимным роликом (5) начинает подавать сетку в камеру прессования.

Вращающийся рулон втягивает сетку и начинает наматывать ее на себя. Время от запуска механизма обвязывания до начала самостоятельного наматывания сетки на рулон составляет в обычных условиях подборки около 5 секунд. После этого времени следует освободить трос натягивающего рычага (8), включающий привод обвязывателя. Дальнейшее обвязывание рулона и обрезка сетки осуществляются автоматически.

Измерительный нож с управляющим рычагом (13), установленный на оси кронштейна ножа для отрезки сетки (1), передвигается по резьбе ступицы (12) ременного шкива.

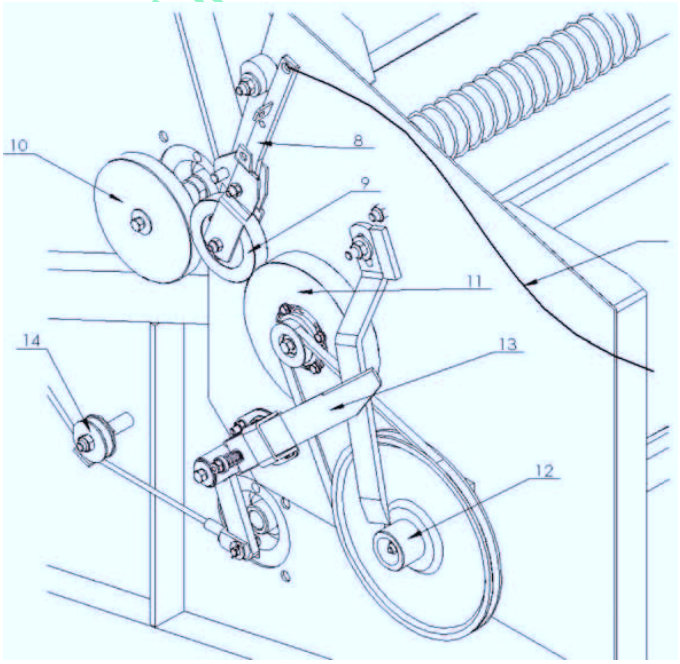

Рис. 11 Механизм обвязывания рулонов сеткой.

Z562 PL07 instrukcja_RU.indd 25 2012-03-02 09:19:48

После полного прохода управляющего рычага (13) по резьбе ступицы (12) рычаг резко падает вниз. Натянутые пружины (7) кронштейна с ножом (1) вызывают удар ножа по противоножу (6) и отрезают сетку по всей ширине.

Во время разгрузки рулона открываемая камера через трос (14) приведет к возврату управляющего рычага с ножом (13) в исходное положение. Таким образом цикл обвязывания рулона завершается.

В случае пресс-подборщика, оснащенного счетчиком LP02, обвязыватель включается на счетчике. См. 6.2.2. Обслуживание счетчика LP02.

УВАЖАЕМЫЙ ПОЛЬЗОВАТЕЛЬ! Производитель рекомендует использование катушек сетки длиной 2000-3000 м. Для получения хороших результатов рекомендуется использовать сетку весом 14-16 г/м.

3.5.4 РЕГУЛИРОВКА ШАГА ОБМОТКИ

Длина обмотки рулона сеткой может регулироваться, максимальная длина это ок. 3 оборота рулона.

Регулировка осуществляется с помощью указанного на рис. 12 винта. Ввинчивая винт, измерительный нож (13) отодвигается от ременного шкива (12) и длина обмотки уменьшается. Рекомендуемая минимальная длина составляет ок. 1,5 оборота рулона. Шаг обмотки следует подобрать к индивидуальным условиям подборки.

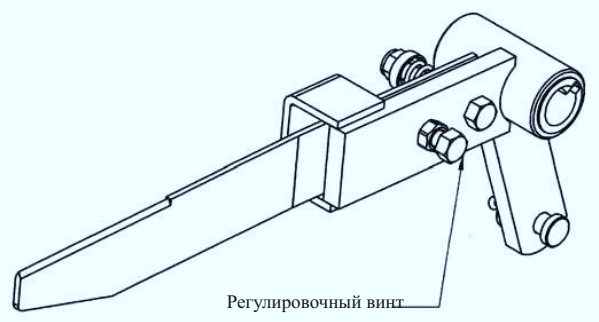

Рис. 12 Регулировка шага обмотки (поз.13 на рис. 11).

Катушки шпагата и ролики сетки должны выниматься из машины и храниться в соответствующих резервуарах в сухом и защищенном месте. Контейнеры должны храниться в недоступном для грызунов месте.

3.6. АППЛИКАТОР ДЛЯ СИЛОСОВАНИЯ КОРМОВ (по заказу клиента).

По заказу клиента рулонный пресс-подборщик можно оборудовать аппликатором для жидких препаратов, предназначенным для высокоточного дозирования жидкого препарата, ускоряющего процесс силосования кормов (травы, люцерны, клевера, кукурузы, и т.п.). Эффективность действия препаратов зависит от равномерного смешивания их определенного количества с массой растений, предназначенной для консервирования. Препарат следует дозировать во время подборки зеленой массы. Исследования подтверждают, что применение препаратов в жидком виде тормозит размножение нежелательных и вредных бактерий и вызывает ускоренное падение значения pH. Аппликаторы проверяются особенно хорошо во время производства силоса в кипах или рукавах.

Аппликатор для силосования кормов можно приобрести вместе с рулонным пресс-подборщиком. Он устанавливается на определенных сериях машины или заказывается отдельно у производителя или уполномоченного продавца. Рулонный пресс-подборщик Z562 оснащен специальным местом для установки такого аппликатора. В случае отдельного заказа аппликатора следует проверить его комплектацию, которая включает:

- 60-литровый резервуар,
- заливную горловину с фильтром,

Z562 PL07 instrukcja_RU.indd 26 2012-03-02 09:19:48

- патрубки – 2 шт.
- спускной клапан,
- отсекатель,
- сопла для опрыскивания производительностью: 350 мл/мин., 600 мл/мин., 1000 мл/мин.,
- напорный трубопровод ø 10 мм L – 70 см – 2 шт.,
- напорный трубопровод ø 12 мм L - 110 см – 1 шт.
- насос 12 В.

В первую очередь следует установить насос (2) на поперечной балке пресс-подборщика в месте, указанном на схеме № 13. Затем следует прикрепить резервуар (1) емкостью 60 л. Резервуар оснащен металлическими держателями, которые предназначены для крепления его в соответствующем месте на машине с помощью винтов M8x30 и гайки M8. Затем на трубе подборщика следует установить сопла для опрыскивания (3). Такое расположение позволит дозировать препарат по всей ширине подбираемого материала между подборщиком машины и камерой прессования. Провода, подводящие жидкость от резервуара, следует присоединить к соплам и насосу (2), как это указано на схеме № 13.

Электрооборудование аппликатора следует питать напряжением 12 В. Для этого вилку питания аппликатора следует соединить со специально для этого предназначенной розеткой электрооборудования пресс-подборщика. Розетка для соединения с аппликатором находится с правой стороны пресс-подборщика после открытия переднего кожуха. Управление аппликатором (включение и выключение) осуществляется с помощью счетчика LP01 через кнопку *on/off* на пульте счетчика.

После вышеописанного процесса установки аппликатор готов к использованию. Прежде чем включить аппликатор, следует заполнить резервуар жидкостью, подготовленной в соответствии с руководством производителей средств для силосования, каждый раз переливая жидкость через фильтр, находящийся в горловине резервуара. После полного заполнения аппликатора жидкостью открыть отсекатель и включить насос с помощью кнопки *on/off* на пульте счетчика LP01. В направлении подбираемого корма начнется опрыскивание препаратом. В зависимости от вида подбираемых растений следует установить сопло с соответствующей производительностью. Производительности сопел:

- дефлекторное сопло кислотостойкое в белом корпусе – 1000 мл/мин.
- дефлекторное сопло кислотостойкое в красном корпусе – 600 мл/мин.
- дефлекторное сопло кислотостойкое без корпуса – 350 мл/мин.

После завершения работы следует тщательно прополоснуть всю систему чистой водой и очистить внутренний фильтр от остатков препарата для силосования и от механических загрязнений. Остатки препарата в резервуаре следует удалить с помощью спускного клапана.

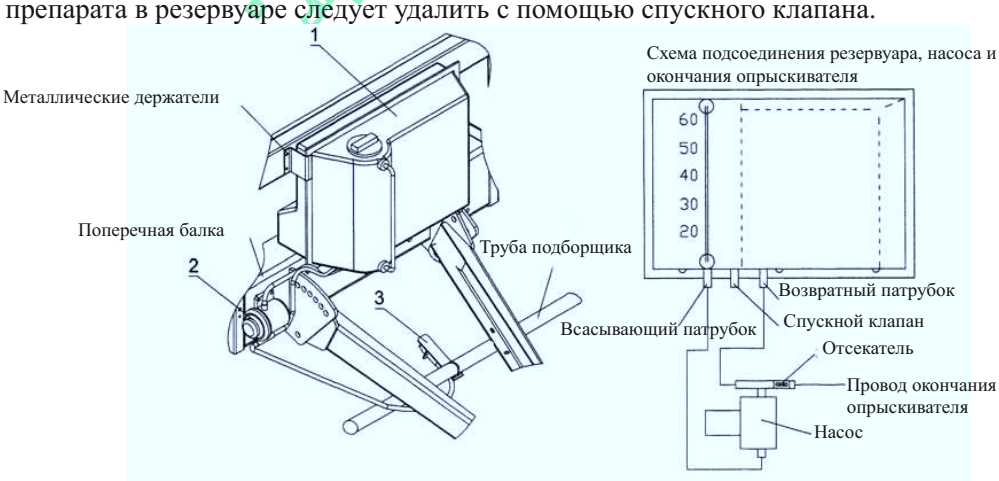

Рис. 13. Схема установки аппликатора для силосования кормов.

Z562 PL07 instrukcja_RU.indd 27 2012-03-02 09:19:49

3.7. ГИДРАВЛИЧЕСКАЯ СИСТЕМА.

Соблюдайте особую осторожность и безопасное расстояние от машины во время запуска и управления ее компонентами. Обратите внимание на опасности, связанные с открытием и закрытием задней камеры прессования.

1. Гидравлическая система находится под высоким давлением.
2. Присоединяя гидравлические цилиндры, следует соблюдать рекомендуемый способ присоединения гидравлических шлангов.
3. Подключая гидравлические шланги к гидросистеме трактора, следует обращать внимание на то, чтобы гидросистема клапанов, как со стороны трактора, так и со стороны пресс-подборщика, не находилась под давлением.
4. Соединения гидравлических шлангов следует регулярно проверять, заменять поврежденные шланги и изнашивающиеся части. Замена соединений шлангов должна соответствовать техническим требованиями производителя. В обычных условиях эксплуатации гидравлические шланги следует менять каждые 5 лет.
5. Проверяя гидросистему на протечки, следует использовать соответствующие средства защиты от ранения.
6. Жидкость (гидравлическое масло) находится под высоким давлением, в случае утечки может попасть на кожу, причиняя серьезные травмы. В случае ранения следует немедленно обратиться за медицинской помощью ввиду опасности заражения!
7. Прежде чем начинать работы с гидравлической системой, следует стравить давление в гидросистеме и выключить двигатель
8. Ремонт гидросистемы может проводиться исключительно специалистами компании METAL-FACH или уполномоченным представителем.

3.7.1 ПРОВЕРКА РАБОТЫ ГИДРАВЛИЧЕСКОЙ СИСТЕМЫ.

Окончание гидравлического шланга пресс-подборщика следует присоединить к гнезду внешнего гидравлического контура трактора. Гидравлическая система пресс-подборщика предназначена для:
- открытия и закрытия камеры прессования,
- подъема и опускания подборщика.

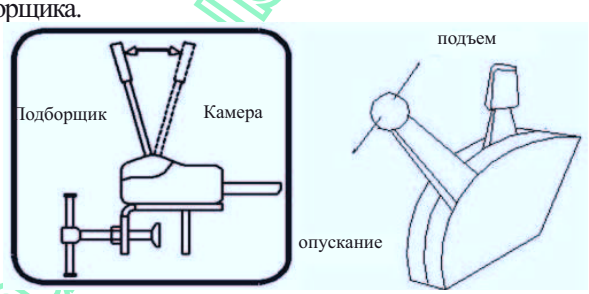

Рис. 14 Положение рычага клапана и распределителя.

Во время работы и проверки работы гидросистемы рычаг управления гидравлическим клапаном пресс-подборщика должен находиться рядом с сидением водителя. Рычаг может быть установлен в двух положениях подборщик – опускание и подъем подборщика и камера – открывание и закрывание камеры прессования.

В случае пресс-подборщика, оснащенного счетчиком LP02, переключение между подборщиком и камерой осуществляется с помощью счетчика. Смотри 6.2.2. Обслуживание счетчика LP02.

Для проверки исправной работы или для настройки подборщика и камеры прессования в соответствующем положении следует надлежащим образом установить рычаг управления распределителя пресс-подборщика. Затем следует перевести рычаг распределителя трактора в положение “подъем”. Тогда подборщик (или камера) поднимется. Опускание подборщика (или камеры) наступит после перевода рычага распределителя трактора в положение “опускание”.

Перевод www

Z562 PL07 instrukcja_RU.indd 28 2012-03-02 09:19:49

3.8. БЛОКИРОВКА ЗАДНЕЙ РАМЫ КАМЕРЫ ПРЕССОВАНИЯ.

Во время очистки машины и во время техобслуживания поднятую заднюю раму камеры прессования пресс-подборщика следует защитить от произвольного опускания в верхнем положении по обеим сторонам пресс-подборщика (см. рис. 15). Для этого предназначены хомуты (2), прикрепленные к верхним пальцам гидроцилиндров (3). Защищая заднюю раму камеры, раму следует поднять максимально вверх, а затем надвинуть хомуты блокировок на поршневые штоки раздвинутых цилиндров (3) и защитить с помощью чек (4), устанавливая их в отверстия хомутов (см. рис. 15). После завершения обслуживания следует помнить, чтобы разблокировать хомуты перед опусканием задней рамы камеры прессования.

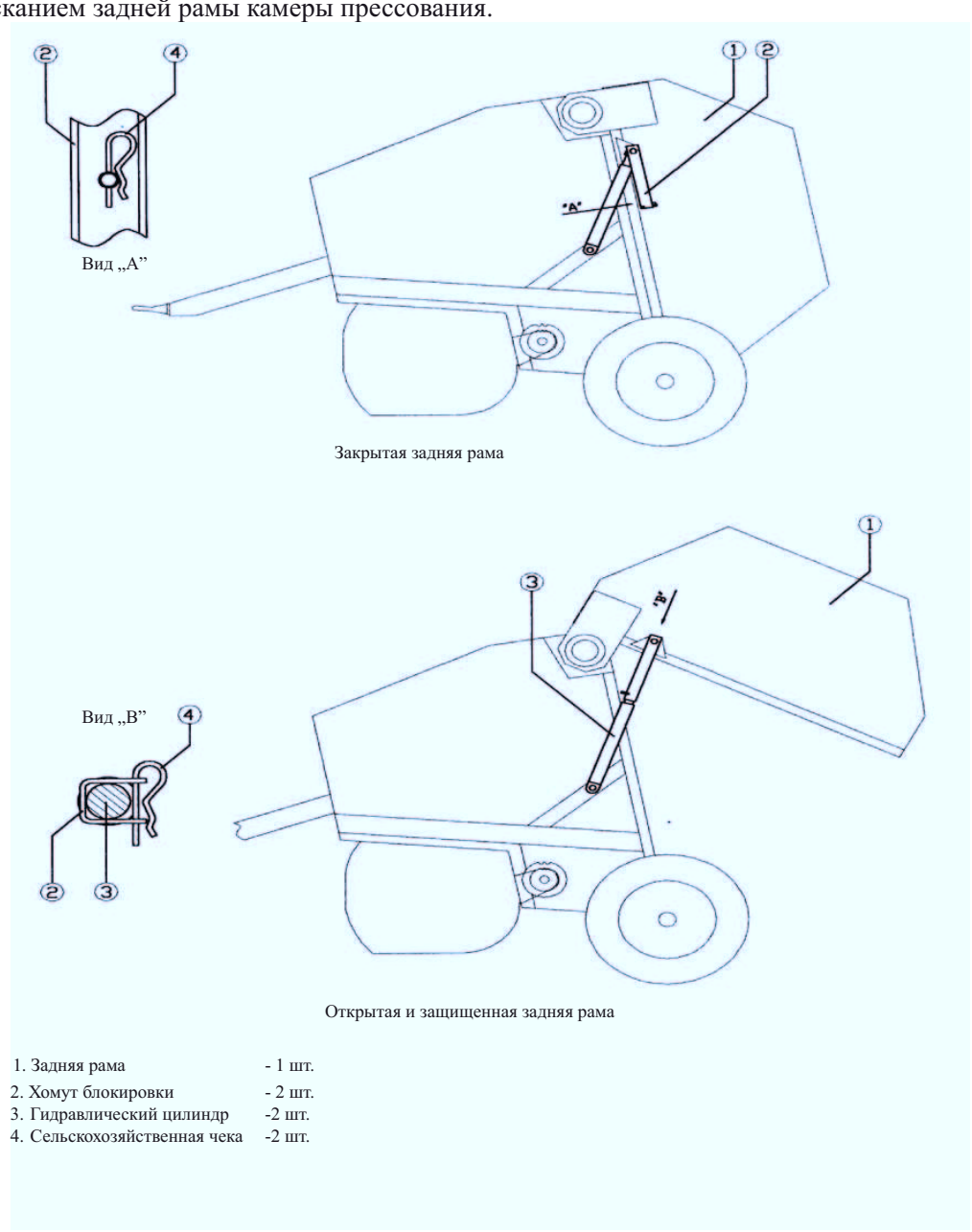

1. Задняя рама - 1 шт.
2. Хомут блокировки - 2 шт.
3. Гидравлический цилиндр -2 шт.
4. Сельскохозяйственная чека -2 шт.

Рис. 15. Способ блокировки задней рамы камеры.

Z562 PL07 instrukcja_RU.indd 29 2012-03-02 09:19:50

3.9 ЗАКУПОРКА ПОДБОРЩИКА.

ВНИМАНИЕ!

Устраняя закупорку подборщика, следует обязательно выключить двигатель трактора, вынуть ключ из замка зажигания и затянуть ручной тормоз трактора.

Во время работы машиной случается, что подбираемый материал закупоривает подборщик. Это происходит тогда, когда над подборщиком собирается большое количество материала. Для удаления закупорки следует подать трактором назад, **остановить трактор, выключить двигатель трактора, вынуть ключ из замка зажигания и затянуть ручной тормоз трактора,**
а затем устранить материал из закупоренного подборщика и выровнять валы. После завершения этих действий можно продолжать работу.

3.10 МЕСТА СМАЗКИ.

ВНИМАНИЕ!

Смазывание трактора должно осуществляться при выключенном двигателе трактора, ключе, вынутом из замка зажигания и затянутом ручном тормозе.

ПРЕДОСТЕРЕЖЕНИЕ!

Разлитое на земле масло приводит к загрязнению окружающей среды.

Наматывающие цепи пресс-подборщика следует смазывать трансмиссионным маслом каждые 5 часов эксплуатации или каждые 50 штук спрессованных рулонов. Места, обозначенные пиктограммой 14 (п. 3.3 или № 1, 6, 7, 8 на рис. 11,12) следует смазывать перед каждым использованием пресс-подборщика. Уровень масла в угловой передачи следует проверять раз в месяц, открутив пробку заливной горловины (находящейся сзади передачи). В случае отсутствия масла следует пополнить уровень масла трансмиссионным маслом класса 80W90.

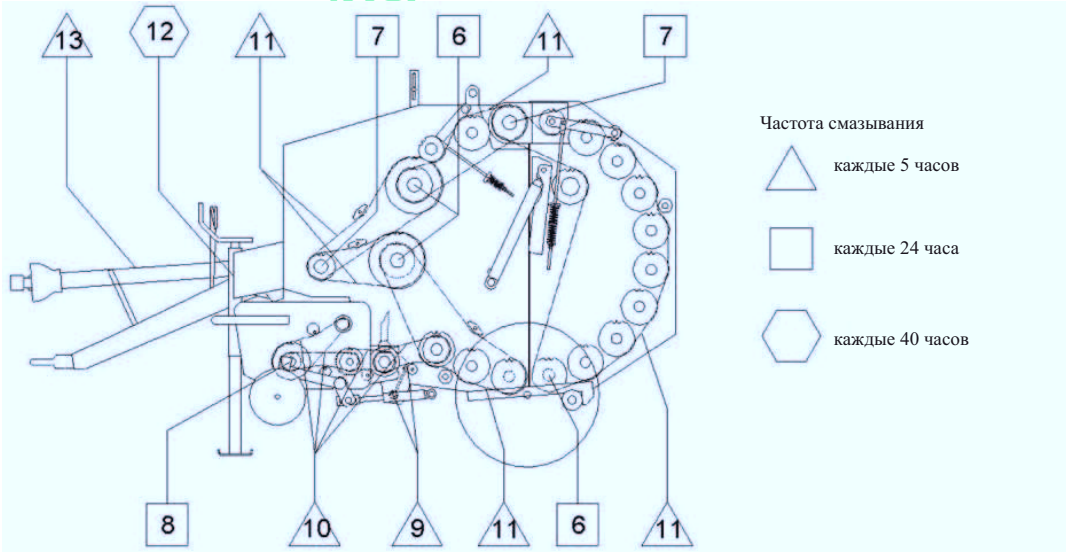

Рис. 16 а Места смазки (левая сторона).

Z562 PL07 instrukcja_RU.indd 30 2012-03-02 09:19:50

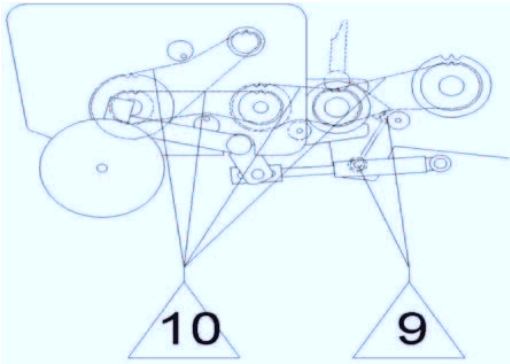

Рис. 16 b Места смазки – привод подборщика (левая сторона).

Масло в угловой передаче следует менять каждые 2 года следующим образом:
установить машину на равной поверхности,
открутить пробки: сливную, заливную или переливного отверстия, слить использованное масло в заранее подложенный сосуд через сливную пробку, после полного слива использованного масла вкрутить сливную пробку, а через верхнее отверстие налить свежее масло (трансмиссионное масло класса 80W90) до уровня переливного отверстия и вкрутить заливную пробку в заливную горловину.

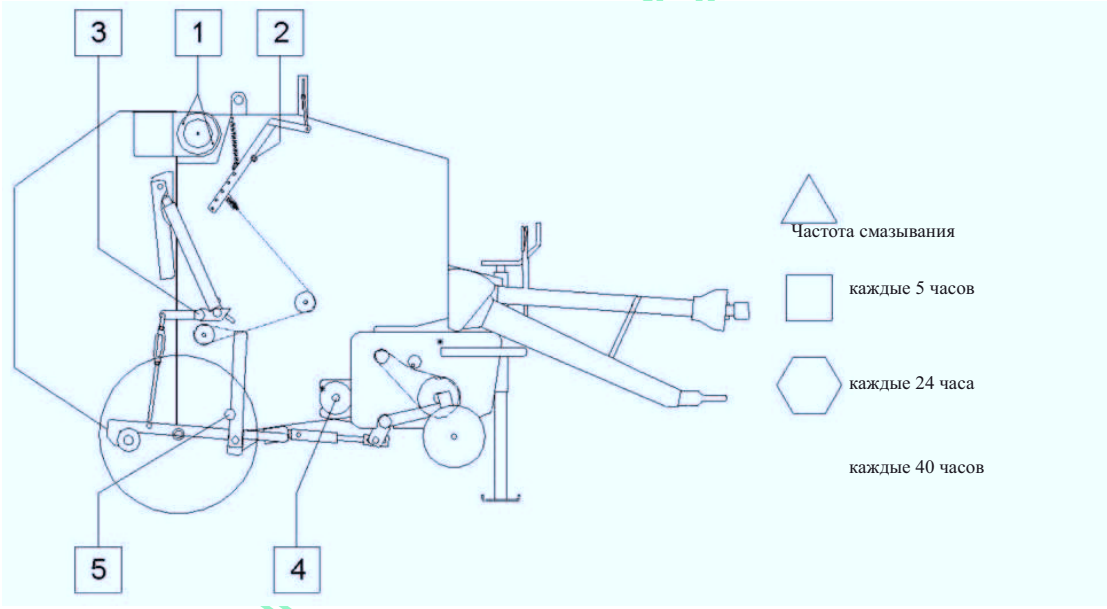

Рис. 17 Места смазки (правая сторона).

Для обеспечения безаварийной работы и прочности приводных цепей производитель рекомендует смазывать и защищать их от коррозии с помощью средства для консервации и очистки цепей.

Перед нанесением средства следует тщательно обезжирить поверхность цепи (напр. с помощью **растворителя или бензина**) для того, чтобы препарат воздействовал непосредственно на металлическую поверхность цепи. **Опрыскивать с расстояния 10-20 см.**
Препарат следует использовать два раза в течение сезона: в начале и в половине сезона.
Использование средства в соответствии с вышеприведенными указаниями продлит срок работы цепи.

Запрещено смазывать приводные цепи отработанным маслом ввиду содержания агрессивных компонентов, вызывающих коррозию, а в последствии – быстрый износ или аварию цепи.

Z562 PL07 instrukcja_RU.indd 31 2012-03-02 09:19:51

3.10.1 СИСТЕМА ЦЕНТРАЛЬНОЙ СМАЗКИ ПРИВОДНЫХ ЦЕПЕЙ

(по заказу клиента)

По специальному заказу клиента пресс-подборщик можно оборудовать системой центральной смазки верхних приводных цепей. Система состоит из механического насоса, резервуара для масла, распределителей, окончаний, дозирующих масло в основные места смазывания, а также окончания с кистями, которые равномерно распределяют масло на поверхности цепи. В стандартной комплектации машины находятся крепежные элементы, предоставляющие возможность установки системы центральной смазки пользователем в соответствии с руководством по эксплуатации.

ПРОИЗВОДИТЕЛЬ РЕКОМЕНДУЕТ ИСПОЛЬЗОВАНИЕ ТРАНМИССИОННОГО МАСЛА С КОЭФФИЦИЕНТОМ ВЯЗКОСТИ “ISO VG-100” И КИНЕМАТИЧЕСКОЙ ВЯЗКОСТИ 100° С ПРИ 40°.

ПРЕДОСТЕРЕЖЕНИЕ!

Разлитое на земле масло приводит к загрязнению окружающей среды.

Принцип действия системы заключается в том, что масло из резервуара засасывается насосом. Затем масло под давлением подается в распределители. В распределителях доза масла, поданная насосом, соответствующим образом распределяется дозирующими окончаниями и затем масло направляется в окончания с кисточками, которые наносят масло на цепи.

После длительного простоя машины или перед первым запуском системы следует несколько раз вручную покачать насос, чтобы засосать и подвести масло к насосу. На эксцентриковом колесе следует произвести настройку дозы масла. Рекомендуется использовать настройки поз. 5-6, **однако дозу масла следует настраивать в зависимости от условий работы и свойств масла.**

Во время ежедневной эксплуатации системы следует проверять уровень масла в резервуаре и состояние системы.

РАБОТА НАСОСА БЕЗ МАСЛА ЗАПРЕЩЕНА – ЕГО ОТСУТСВИЕ ПРИВЕДЕТ К ПОВРЕЖДЕНИЮ НАСОСА.

УСТАНОВКА СИСТЕМЫ – если система не установлена на заводе. Монтаж системы следует начинать от выполнения отверстий в левой стене пресс-подборщика в соответствии с приложенным рисунком, на котором указано размещение отверстий.

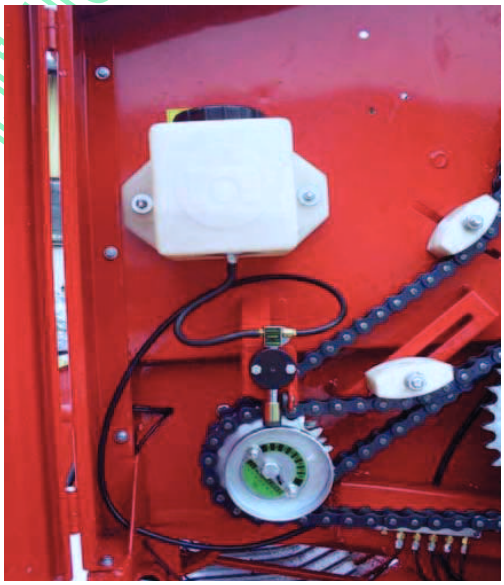

Рис. 18a

Z562 PL07 instrukcja_RU.indd 32 2012-03-02 09:19:52



Рис. 18b

Затем установить распределители на корпусе машины в соответствии с рис. 18c и 18e.

Эти действия следует выполнить в случае пресс-подборщиков, в которых нет заводских отверстий. Следует также просверлить отверстия с резьбой M6 на металлическом листе кронштейна (рис. 18e) и на укрепляющем швеллере (рис. 18c). Затем следует установить окончания с кисточками на кронштейнах (рис. 18b). Следует обратить внимание на установку двойных окончаний на кронштейне для смазывания цепи поз. 1 и поз. 5 (в соответствии с каталогом запасных частей).

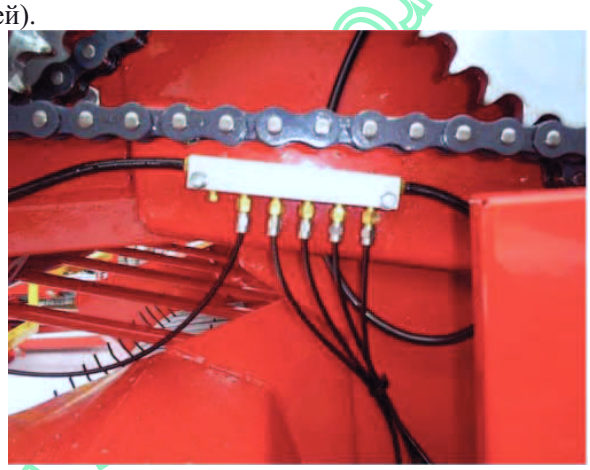

Рис. 18c

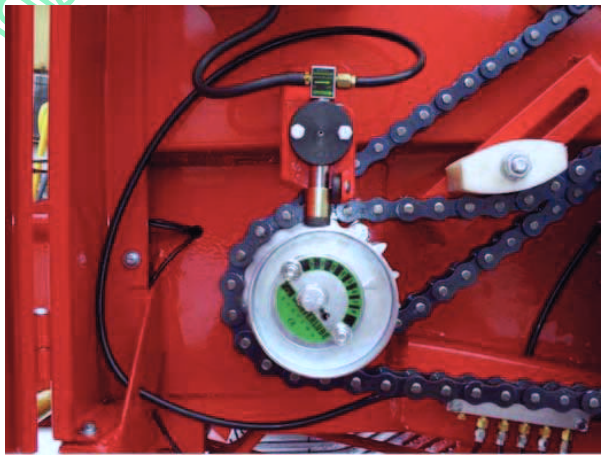

Рис. 18d

Z562 PL07 instrukcja_RU.indd 33 2012-03-02 09:19:53

Установку насоса следует начинать с установки эксцентрикового колеса на приводной вал. Нельзя демонтировать шайбу II (000.000.069 в соответствии с каталогом запасных частей). После установки колеса, базируя на отверстии ϕ5, просверлить отверстие в шайбе II и в исходном вале передачи на глубину 10 мм. В просверленное отверстие вбить пружинистый штифт. На кронштейн насоса установить кондуктор, а затем насос. Затем установить кронштейн на корпусе машины (рис. 18d) и прикрепить резервуар для масла (рис. 18a). Установка проводов: следует присоединить резервуар к насосу и распределителям. Обратите внимание на правильное присоединение проводов к насосу (стрелка направления потока масла). Установить провода, соединяющие распределитель с окончанием с кисточкой. Следует обратить внимание на правильное закрепление провода в гайках и надлежащую установку зажимных колец ввиду риска повреждения зажимного кольца. Во время установки следует соединить соответствующие дозирующие окончания (обозначенные цифрами) с соответствующими окончаниями с кисточками.

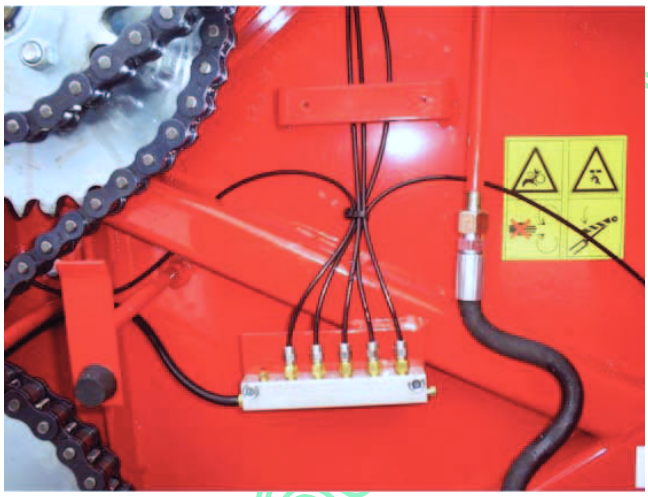

Рис. 18e

Соединение окончаний не в соответствии с таблицей может являться причиной неправильной дозировки количества масла на отдельные цепи. Устанавливая провода, следует обратить внимание на возможность трения проводов о подвижные части машины во время работы.

ВСЕ ВЫШЕОПИСАННЫЕ ДЕЙСТВИЯ СЛЕДУЕТ ПРОВОДИТЬ ПРИ ВЫКЛЮЧЕННОЙ МАШИНЕ. НЕСОБЛЮДЕНИЕ ПРАВИЛ БЕЗОПАСНОСТИ И ГИГИЕНЫ ТРУДА МОЖЕТ ЯВЛЯТЬСЯ ПРИЧИНОЙ НЕСЧАСТНОГО СЛУЧАЯ.

Обозначение окончания	Цепь
23	Цепи подборщика
23	
23	
24	Цепь поз. 29 в соответствии с каталогом запасных частей
24	Цепь поз. 30 в соответствии с каталогом запасных частей
25	Цепь поз. 2 в соответствии с каталогом запасных частей
25	Цепь поз. 30 в соответствии с каталогом запасных частей
26	Цепь поз. 3 в соответствии с каталогом запасных частей
26	Цепь поз. 5 в соответствии с каталогом запасных частей – двойное окончание с кисточкой
27	Цепь поз. 1 в соответствии с каталогом запасных частей – двойное окончание с кисточкой

Z562 PL07 instrukcja_RU.indd 34 2012-03-02 09:19:54

4. РЕГУЛИРОВКА НАТЯЖЕНИЯ ПРИВОДНЫХ ЦЕПЕЙ

Перед началом эксплуатации следует включить машину, чтобы ознакомиться с ее общим состоянием.

После выключения пресс-подборщика следует вручную проверить натяжение цепей. При закрытой задней раме камеры провисание всех цепей должно составлять не более 5 мм.

ВАЖНО!
Все цепи должны быть натянуты таким образом, чтобы они не провисали.

ВНИМАНИЕ!
Во время регулировки цепей следует выключить двигатель трактора, вынуть ключ из замка зажигания и затянуть ручной тормоз трактора.

Проверку натяжения цепей следует проводить каждый раз перед началом работы машиной. В случае заметного провисания цепей следует отрегулировать допустимое натяжение с помощью:
- натяжных устройств (поз. 4 на рис. 19)
- регулировочного винта с пружиной (поз. 5 на рис. 19).

Правильная регулировка натяжения защищает приводные цепи от повреждения во время наматывания материала.

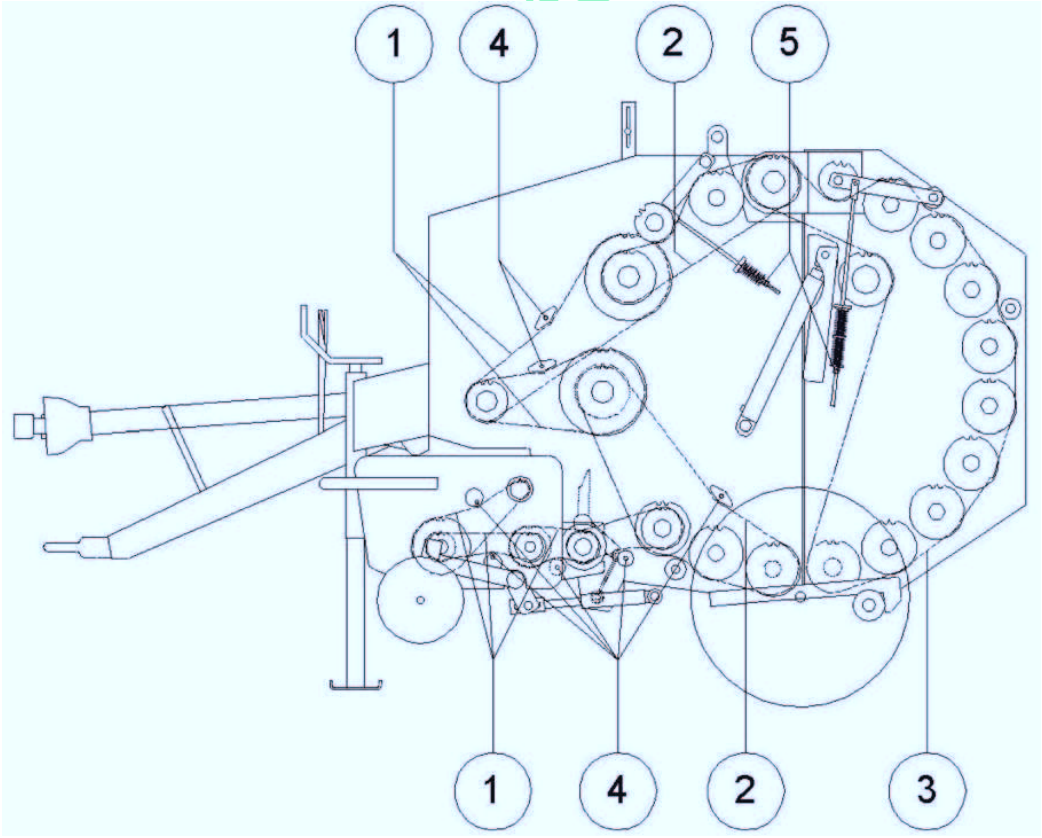

Рис. 19 Место натягивания и регулировки цепей.

Z562 PL07 instrukcja_RU.indd 35 2012-03-02 09:19:55

5. ПОДБОРКА МАТЕРИАЛА.

ВНИМАНИЕ!

Скорость вращения шарнирно-телескопического вала не должна превышать 540 обр./мин. Подборщик следует поднимать гидросистемой при преодолении крутых углов и поворотов трактором.

Обязательно следует выключить ВОМ.

Подборщик следует установить в рабочем положении на высоте, обеспечивающей оптимальную подборку материала. Отрегулировать машину путем настройки положения копирующего колеса.

Низкая рабочая высота подборщика ведет к загрязнению наматываемого рулона, а также к деформации валов камеры прессования.

6. ПРЕССОВАНИЕ В РУЛОНЫ

После подготовки машины к работе и установки шпагата следует включить привод на ВОМ трактора и начать подборку.

Во время подборки материала скорость машины должна составлять от 5 до 10 км/ч.

Через подборщик материал подается в камеру прессования, в которой он собирается и прессуется. Сграбленный в валки материал следует подбирать в соответствии со схемой на рис. 20, что обеспечивает точность формирования рулонов. Длину участков передвижения машины в прямой линии следует приспособить к индивидуальным условиям подборки. Следует избегать частых изменений направления движения.

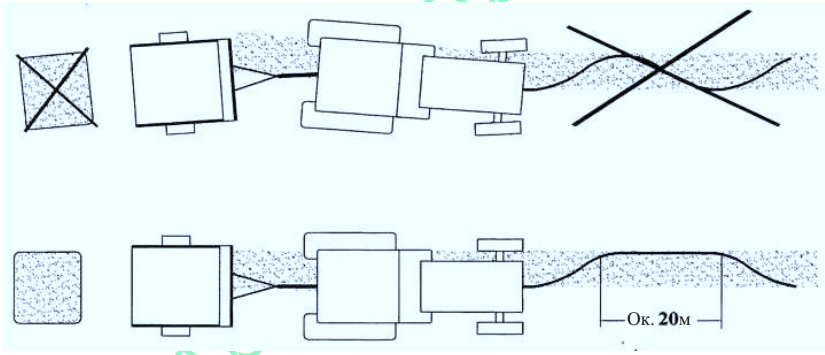

Рис. 20 Способ управления трактором во время подборки материала

Во время формирования рулона следует обращать внимание на указатель степени прессования рулона, который с места оператора виден с правой стороны машины (рис. 4 A). Когда указатель переместится на желтое поле и загорится контрольная лампочка перегрузки камеры вместе со звуковым сигналом на панели управления, следует продолжать движение трактора и машины на ок. 1 м, но не дольше, чем до подачи машиной звукового сигнала. То есть, услышав сигнал, доносящийся из машины, следует остановиться. Сигнал обозначает, что шпагат подан в камеру для обвязывания рулона (на дисплее появляется прерывистая линия). После обвязывания рулона следует поднять с помощью гидравлической системы заднюю раму камеры (загорится лампочка № 3). Намотанный рулон выкатывается из камеры прессования по сбрасывателю рулонов, который помогает рулону откатиться от машины для закрытия задней рамы. Закрывая заднюю раму, рычаг гидравлического распределителя трактора следует освободить по истечении около 4 секунд после выключения лампочки № 3, что позволит правильно прижать механические замки, защищающие заднюю раму от случайного открытия во время работы с машиной.

СОБЛЮДЕНИЕ ВЫШЕУКАЗАННЫХ РЕКОМЕНДАЦИЙ ОБЕСПЕЧИТ ПРАВИЛЬНУЮ ЭКСПЛУАТАЦИЮ МАШИНЫ.

Z562 PL07 instrukcja_RU.indd 36 2012-03-02 09:19:56

6.1. РУКОВОДСТВО ПО ЭКСПЛУАТАЦИИ СЧЕТЧИКА “LP01” ДЛЯ ОБСЛУЖИВАНИЯ ПРЕСС-ПОДБОРЩИКА.



Рис. 21 Панель управления пресс-подборщика

6.1.1 Устройство счетчика LP01

Счетчик является электронным устройством, предназначенным для обслуживания рулонного пресс-подборщика компании Metal-Fach. С помощью контрольных ламп счетчик указывает текущее состояние работы пресс-подборщика и служит для подсчета количества намотанных рулонов. Счетчик оборудован контрольными лампами, указывающими текущее состояние работы пресс-подборщика:

- о подача шпагата **[оранжевая],**
- о перегрузка камеры **[красная],**
- о открытие камеры **[оранжевая],**
- о включение дополнительных устройств **[зеленая].**

Счетчик содержит две кнопки для облуживания:

- о ***display*** – для сброса дневного счетчика,
- о ***on/off*** – для включения дополнительных устройств

6.1.2 Обслуживание счетчика

Перед началом работы со счетчиком следует подсоединить счетчик к установке пресс-подборщика с помощью разъема 7-pin. Следует обратить внимание на правильное подсоединение вилки в гнездо. Вилку следует вставлять без чрезмерного использования силы. После правильного соединения защелка заблокирует вилку в гнезде. Для отсоединения следует нажать на кнопку в гнезде (со стороны счетчика) и придерживая за металлические части вилки и гнезда, отсоединить вилку от гнезда (отсоединяя вилку нельзя держать за провода). После предварительного подсоединения счетчика и подсоединения питания от трактора на дисплее счетчика должно появиться [0] или последнее указание счетчика.



ВНИМАНИЕ!
Падение счетчика на землю даже с небольшой высоты может неотвратимо повредить счетчик.

6.1.3 Принцип действия

- При обмотке рулонов дисплей гаснет и появляется подвижная точка. Это состояние сигнализируется также путем включения оранжевой лампы.
- В случае перегрузки камеры горит красная лампа и подается звуковой сигнал.
- При открытии камеры загорается оранжевая лампа.

К счетчику пресс-подборщика могут присоединяться дополнительные устройства (напр. аппликатор). Для этого счетчик оснащен кнопкой ***on/off.*** Включение дополнительных устройств осуществляется путем нажатия на эту кнопку, после чего загорается зеленая лампочка. Для выключения следует заново нажать кнопку (лампа гаснет).

www.rosagroprint.ru

Z562 PL07 instrukcja_RU.indd 37 2012-03-02 09:19:56

Сброс дневного счетчика

Для сброса счетчика следует нажать на кнопку ***display*** и держать кнопку нажатой до момента появления на дисплее указания [0].

ВНИМАНИЕ!

Запрещено нажимать кнопку ногтем или с помощью каких-либо твердых предметов, так как это угрожает повреждением гибкой мембраны.

6.1.4 Эксплуатация счетчика

Счетчик можно установить в тракторе в любом положении, таким образом, чтобы обеспечить хорошую видимость изображения на дисплее. Рабочее место счетчика должно обеспечивать его безопасное использование, в частности, должно быть защищено от чрезмерных вибраций, ударов о конструкцию трактора, а особенно от падения счетчика на твердое основание, так как это может являться причиной неотвратимого повреждения счетчика. Для установки счетчика можно использовать зацеп, находящийся на задней стенке счетчика. Следует помнить, что корпус счетчика не является водонепроницаемым.

ВНИМАНИЕ!

Счетчик следует защищать от влаги, химических веществ, атмосферических осадков, мороза, высокой температуры и сильного воздействия солнечных лучей.

6.2. РУКОВОДСТВО ПО ЭКСПЛУАТАЦИИ СЧЕТЧИКА „LP 02”



Рис. 22 Панель управления пресс-подборщика

Счетчик является электронным устройством, предназначенным для обслуживания рулонного пресс-подборщика компании Metal-Fach, оборудованного электрическим управлением обвязывателя сеткой и гидравлическим распределителем пресс-подборщика. С помощью контрольных ламп счетчик указывает текущее состояние работы пресс-подборщика и служит для подсчета количества намотанных рулонов. Счетчик оборудован контрольными лампами, указывающими текущее состояние работы пресс-подборщика:

- о перегрузка камеры **[красная],**
- о открытие камеры **[оранжевая],**
- о включение аппликатора **[зеленая],**
- о включение системы обвязывания сеткой **[зеленая],**
- о включение гидравлического распределителя **[зеленая].**

Z562 PL07 instrukcja_RU.indd 38 2012-03-02 09:19:57

Прежде чем подключить кабель питания к трактору, следует убедиться, соответствует ли положение полюсов положению, указанному на фотографии. В случае неправильного подключения это приведет к повреждению предохранителя в системе управления пресс-подборщика. Смотри п. 6.2.4.

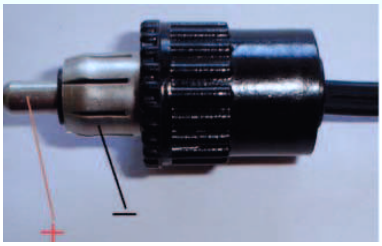

Рис. 23 Подсоединение полюсов на вилке

Счетчик оборудован пятью кнопками для обслуживания:

о **Аппликатор** – нажатие кнопки приводит к включению аппликатора, повторное нажатие приводит к выключению аппликатора,

о  **Обвязывание** – нажатие и придерживание кнопки нажатой приводит к включению системы

о  обвязывания сеткой, отпускание кнопки приводит к прекращению работы системы обвязывания сеткой,

о  **Гидравлический распределитель** – нажатие кнопки приводит к включению распределителя,
(после определенного времени задержки распределитель автоматически отключается), повторное нажатие кнопки перед истечением определенного времени задержки вызывает выключение распределителя,

о  **Сброс** – нажатие кнопки и придерживание кнопки нажатой вызывает сброс дневного счетчика,

о  **Включение** – нажатие и придерживание кнопки нажатой приводит к включению счетчика, повторное нажатие кнопки приводит к выключению счетчика.

А также два сигнальных поля:

о  перегрузка камеры,

о  открытие камеры.

Проверка исправности нажатия кнопок:

Во избежание ошибок, вызванных неточным нажатием пользователем кнопок счетчика, устройство оборудовано системой проверки правильного нажатия кнопок на клавиатуре. Эта функция активна только в режиме, в котором счетчик подключен к питанию и выключен, т.е. на дисплее моргает красная точка, сигнализирующая выключение (8.8.8.8.):

первая точка обозначает правильное нажатие кнопки **аппликатор** 8.8.8.8.
вторая точка обозначает правильное нажатие кнопки **обвязывание** 8.8.8.8.
третья точка обозначает правильное нажатие кнопки **распределитель** 8.8.8.8.
четвертая точка обозначает правильное нажатие кнопки **сброс** 8.8.8.8.

www.rosoi.ru

Z562 PL07 instrukcja_RU.indd 39 2012-03-02 09:19:58

6.2.1. Принцип действия.

Перед началом работы со счетчиком следует подсоединить счетчик к установке пресс-подборщика с помощью разъема D-SUB 9-pin. Следует обратить внимание на правильное подсоединение вилки в гнездо. Вилку следует вставлять без чрезмерного использования силы. После правильного подсоединения вилку следует прикрепить к гнезду, затягивая два винта, находящиеся по обе стороны вилки. Для отсоединения следует открутить два винта, находящиеся по обе стороны вилки и, придерживая непосредственно вилку, рассоединить разъем (рассоединяя, нельзя держать за провод). Правильное подсоединение подтверждается мигающей красной точкой на дисплее счетчика. Каждый раз включая счетчик с помощью кнопки *Включение*, счетчик проводит тестирование дисплея и проверяет напряжение питания, на дисплее появляется указание **8.8.8.8.** и загораются все лампы, а также подается звуковой сигнал. Затем появляется напряжение питания счетчика, например, **U12.7** (обозначает напряжение 12,7 В).

Любые отклонения от вышеуказанного состояния свидетельствуют о повреждении счетчика.

В случае слишком низкого напряжения питания на дисплее указывается **Err1** попеременно со значением напряжения, напр. U 8.7 (напряжение 8,7 В). Об этом свидетельствует также прерывистый звуковой сигнал. В случае слишком высокого напряжения питания на дисплее указывается **Err2** попеременно со значением напряжения, напр. **U 19.5** (напряжение 19,5 В). Об этом свидетельствует также прерывистый звуковой сигнал.

После положительной проверки и указания значения напряжения аккумулятора, а также режима работы (обвязывание сеткой или шпагатом) счетчик готов к работе, а его настройки идентичны настройкам, установленным при предыдущем включении.

Для выключения счетчика следует включить кнопку ***Включение***, на дисплее появится мигающая красная точка **8.8.8.8.** - сейчас можно отключить счетчик от питания.

Внимание!!! Падение счетчика на землю даже с небольшой высоты может неотвратимо повредить счетчик!!!

6.2.2 Облуживание счетчика

o  При включении аппликатора загорается зеленая лампочка над символом аппликатора,

o  При включении системы управления обвязыванием сеткой загорается зеленая лампочка над символом обвязывания,

o  При включении системы управления гидравлическим распределителем загорается зеленая лампочка над символом гидравлического распределителя,

o  В случае перегрузки камеры загорает красная лампочка под символом перегрузки камеры и подается звуковой сигнал,

o  При открытии камеры загорается желтая лампочка под символом открытия камеры

pl.jiqiao8so.www

Z562 PL07 instrukcja_RU.indd 40 2012-03-02 09:19:59

После подключения питания, на дисплее появится мигающая точка, а после нажатия кнопки **включение** на дисплее появится указание **8.8.8.8.**, загораются все лампочки, а также подается звуковой сигнал. Затем появляется напряжение питания счетчика, например, U12.7 (обозначает напряжение 12,7 В). На дисплее должна появиться также режим работы счетчика:

OP-1 – режим обвязывания шпагатом (в этом режиме кнопка обвязывания не работает). Режим, в котором машина обвязывает шпагатом, подтверждается прерывистым звуковым сигналом
и загоранием зеленой лампочки над кнопкой обвязывания.

OP-2 – режим обвязывания сеткой (в этом режиме нажатие и придерживание нажатой кнопки
обвязывания сеткой включает систему обвязывания сеткой, а отпускание кнопки – прекращает работу системы обвязывания сеткой.

Затем на дисплее счетчика должно появиться [0] или последнее указание счетчика.

Изменение режима обвязывания (сетка – шпагат) осуществляется следующим образом:

- счетчик должен быть подсоединен к питанию и должен быть выключен (на дисплее мигает красная точка **8.8.8.8.**),
- следует нажать и придерживать кнопку **обвязывания** (8.8.8.8.) и одновременно, придерживая кнопку обвязывания, включить счетчик с помощью кнопки **Включение**
- на дисплее должен появиться режим работы счетчика **OP-1** или **OP-2**
- выбор режима работы осуществляется с помощью кнопок **аппликатор** или **распределитель**, а подтверждение и запоминание выбора режима работы производится путем нажатия кнопки **обвязывание** – счетчик должен перейти в режим работы в выключенном состоянии (на дисплее мигает красная точка **8.8.8.8.**)

Изменение максимального времени задержки гидравлического распределителя осуществляется следующим образом:

- счетчик должен быть подсоединен к питанию и должен быть выключен (на дисплее мигает красная точка **8.8.8.8.**),
- следует нажать и придерживать кнопку **гидравлический распределитель** (**8.8.8.8.** мигающая красная точка светится постоянным светом) и одновременно, придерживая включенную кнопку **гидравлический распределитель,** включить счетчик кнопкой **включение**.
- на дисплее появится время задержки гидравлического распределителя.

  например – t 1.30 обозначает, что время задержки Tl составляет 30 секунд. Значение времени задержки гидравлического распределителя, содержится в пределах от **5** до **99 секунд.**
- изменение времени осуществляется с помощью кнопок **аппликатор (-)** или **распределитель (+)**, а подтверждение и запоминание установленного времени задержки производится путем нажатия кнопки **обвязывание** – счетчик должен перейти в режим работы в выключенном состоянии (на дисплее мигает красная точка **8.8.8.8.**)

Возврат к заводским установкам:

- счетчик должен быть подсоединен к питанию и должен быть выключен (на дисплее мигает красная точка **8.8.8.8.**),
- следует нажать и придерживать кнопку **сброс** (**8.8.8.8.**) и одновременно, придерживая кнопку **сброс**, включить счетчик с помощью кнопки **включение**
- **на дисплее появится надпись dEFA.** После отпускания кнопок будут возвращены заводские установки, а счетчик должен перейти в режим работы в выключенном состоянии (на дисплее мигает красная точка **8.8.8.8.**).

Сброс дневных указаний счетчика. Для сброса счетчика следует нажать кнопку ***Сброс*** и придерживать, пока на дисплее счетчика не появится цифра **0**.

Z562 PL07 instrukcja_RU.indd 41 2012-03-02 09:19:59

ВНИМАНИЕ!

Запрещено нажимать кнопку ногтем или с помощью каких-либо твердых предметов, так как это угрожает повреждением гибкой мембраны.

6.2.3. ЭКПЛУАТАЦИЯ СЧЕТЧИКА

Счетчик можно установить в тракторе в любом положении, таким образом, чтобы обеспечить хорошую видимость изображения на дисплее. Рабочее место счетчика должно обеспечивать его безопасное использование, в частности, должно быть защищено от чрезмерных вибраций, ударов о конструкцию трактора, а особенно от падения счетчика на твердое основание, так как это может являться причиной неотвратимого повреждения счетчика. Для установки счетчика можно использовать зацеп, находящийся на задней стенке счетчика. Следует помнить, что корпус счетчика не является водонепроницаемым.

Счетчик следует защищать от влаги, химических веществ, атмосферических осадков, мороза, высокой температуры и сильного воздействия солнечных лучей. Неиспользованный счетчик следует хранить в комнатных условиях, защищать от влаги, химических веществ, атмосферических осадков, мороза, высокой температуры и сильного воздействия солнечных лучей.

После отсоединения кабель счетчика следует смотать и защитить разъемы счетчика от загрязнений и влаги, так как это угрожает их коррозией и потерей электрического контакта, а в последствии – неправильной работой счетчика.

В случае загрязнения корпуса счетчика можно очистить корпус легко влажной тряпкой, смоченной моющим средством. Запрещено использовать с этой целью органические растворители (ацетон, бензин, нитро-растворитель, и т.п.), так как они могут растворить корпус счетчика. В случае повреждения счетчика следует передать его в ремонт в фирменный сервис-центр производителя. Попытка самостоятельного ремонта счетчика влечет за собой потерю гарантии.

6.2.4. ЗАЩИТА КОНТРОЛЛЕРА

Модуль контроллера защищена от перегрузки и неправильного подсоединения к электрооборудованию трактора. Защитным элементом является предохранитель среднего времени срабатывания плавкий в стеклянной трубке ESKA M 5x20 16A.



Перегоревший предохранитель следует заменить исправным предохранителем того же типа. Использование предохранителя с другими параметрами может вызвать повреждение электронной системы и потерю гарантии.

Z562 PL07 instrukcja_RU.indd 42 2012-03-02 09:19:59

7. ЗАЩИТА ПРИВОДОВ УЗЛОВ

ВНИМАНИЕ!



Ремонт должен всегда осуществляться при выключенном шарнирно-телескопическрм вале, выключенном двигателе трактора, ключе, вынутом из замка зажигания и затянутом ручном тормозе.

Рулонный пресс-подборщик Z562 оснащен следующей защитой от перегрузки:

1) Муфта со срезными штифтами шарнирно-телескопического вала.
2) Узел подборщика, защищенный от чрезмерной нагрузки с помощью штифтовой муфты. Защитой является болт M6x35 10.9-B. Причиной среза штифтов может быть слишком низкое рабочее положение подборщика или рабочая скорость, несоответствующая подбираемому материалу. Удаление срезанных штифтов и установку новых следует осуществлять путем поворачивания соответствующих цепных колес, пока отверстия в муфте не совпадут.
3) В случае среза защитных штифтов следует применить новые штифты, обладающие такими же техническими параметрами. Запрещено использовать другие предметы.

8. КОНСЕРВАЦИЯ И ХРАНЕНИЕ

1) Все работы по ремонту, техническому обслуживанию и очистке, а также по устранению неисправностей, могут выполняться только при выключенном приводе и заглушенном двигателем трактора. Вынуть ключ из замка зажигания.
2) Во время всех работ по уходу с открытой задней рамой следует зафиксировать раму, предохранив ее от опадания.
3) Гайки и винты регулярно проверять в их постоянном месте и затягивать.
4) Производя замену, использовать соответствующие инструменты и перчатки.
5) Масла, смазки и фильтры тщательно удалить.
6) Прежде чем начинать работу с использованием электроприборов, инструментов для сварки и с электрооборудованием, следует отсоединить кабель питания.
7) Защитные устройства изнашиваются, поэтому следует регулярно их проверять, настраивать и своевременно заменять.
8) Запасные части должны соответствовать по крайней мере определенными производителем техническим требованиям. Эти требования указываются на основе напр. оригинальных запасных частей.

После сезона эксплуатации пресс-подборщик следует тщательно очистить и проверить состояние механизмов. На длительный срок хранения машину следует законсервировать в соответствии с местами, указанными в главе “Места смазывания”. По мере необходимости следует починить или заменить изношенные части. Использовать исключительно оригинальные запасные части. Удалить следы коррозии. Законсервированную машину в зимний период следует установить на сухом месте для того, чтобы шины не примерзли к основанию. Хранить под крышей.

8.1. ПОДГОТОВКА К НАЧАЛУ СЕЗОНА.

Перед началом сезона следует проверить состояние гидросистемы. Отремонтировать течи масла. Проверить давление в шинах. Смазать основные узлы пресс-подборщика.

9. ТРАНСПОРТИРОВКА ПО ДОРОГАМ ОБЩЕГО ПОЛЬЗОВАНИЯ.

ВНИМАНИЕ!



Перед выездом на дорогу общего пользования следует проверить работу осветительных приборов машины и убедиться в том, не находится ли спрессованный рулон в камере прессования.

Перед выездом на дорогу общего пользования следует:

Dziękujemy za zakup w sklepie internetowym Agrosklep.pl

Z562 PL07 instrukcja_RU.indd 43 2012-03-02 09:20:00

- проверить, не остался ли рулон в камере прессования,
- поднять подборщик с помощью гидросистемы и защитить его цепью,
- проверить состояние осветительных приборов и шин,
- очистить пресс-подборщик от загрязнения,
- подпорку установить в транспортировочном положении,
- в держателе установить треугольную предостерегающую таблицу, являющуюся частью комплектации трактора,
- выбрать скорость движения с учетом дорожных условий.

Пресс-подборщик Z562 оснащен соединенными лампами и треугольными катафотами, направленными назад, белым габаритным светом и белыми светоотражателями, направленными вперед, а также держателем для треугольной предупреждающей таблицы для медленно движущихся транспортных средств.

Треугольную предупреждающую таблицу для медленно движущихся транспортных средств (являющейся частью комплектации трактора) следует перенести из трактора в держатель, находящийся на заднем кожухе пресс-подборщика.

В соответствии с правилами безопасности дорожного движения и действующими положениями во время передвижения по дорогам общего пользования транспортное средство, состоящее из сельскохозяйственного трактора и прицепной машины, должно выполнять требования для такого рода транспортных средств.

ВНИМАНИЕ!
Скорость движения по дорогам общего пользования не должна превышать 20 км/ч.

9.1. ПОГРУЗКА НА ТРАНСПОРТНЫЕ СРЕДСТВА.

Погрузка пресс-подборщика на транспортные средства должна осуществляться с помощью вспомогательных устройств, таких как кран грузоподъемностью мин. 2,5 т или мостовой кран. Место и способ установки погрузочных крюков указаны на рис. 22.

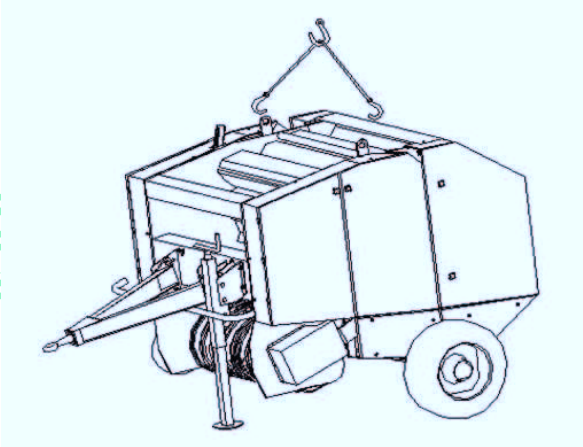

Рис. 24 Способ строповки для погрузки.

Места крепления погрузочных крюков обозначены пиктограммой, приклеенной под ними. Погрузку следует осуществлять при закрытой камере прессования и подборщике, находящемся в транспортировочном положении, а также с демонтированным шарнирно-телескопическим валом.

Z562 PL07 instrukcja_RU.indd 44 2012-03-02 09:20:00

10. ТЕХНИЧЕСКО-ЭКСПЛУАТАЦИОННАЯ ХАРАКТЕРИСТИКА

	№ п/п	Перечень	Единица измерения	Z562-0...	Z562-1...	Z562-2...
	1.	2.	3.	4.	5.	6.
1.		Тип пресс-подборщика	—	прицепляемый		
2.		Габаритные размеры: длина/ширина /высота	[мм]	3730/2470/2 050	3800/2470/2 050	3800/2470/20 50
3.		Вес	[кг]	2200	2300	2400
4.		Рабочая/транспортная скорость	[км/ч]	до 10/до 20.		
5.		Минимальная мощность трактора	[кВт]	35	50	70
6.		Требуемое давление в гидросистеме трактора	[Атм./МПа]	140/14		
7.		Потребляемая мощность ВПМ	[кВт]	ок. 25	ок. 40	ок. 60
8.		Частота вращения ВОМ	[обр./мин.]	540		
9.		Нагрузка на сцепку	[кН]	4,0		
10		Количество обслуживающих лиц		1 (оператор трактора)		
11		Размер спрессованного рулона	[мм]	1200x1200		
12		Вес рулона	[кг]	100-600		
13		Производительность	[шт./ч]	макс. 20	макс. 40	макс. 40
14		Ширина подбираемого валика	[мм]	до 1600		
15		Тип рамы	—	одноосевая		
16		Шины	—	400/60- 15,5 14 PR		
17		Давление в шинах	[кПа]	350		
18		Диаметр уха дышла	[мм]	44		
19		Агрегатирование с трактором через	—	нижнюю транспортную сцепку		
20		Вид подборщика	-	барабанного типа с пружинными пальцами, с 4 брусьями		
21		Ширина подборщика	[мм]	1800		
22		Количество пальцев подборщика	[шт.]	44		
23		Прессующий узел - вид камеры		с постоянной вальцовой камерой		
24		Прессующий узел - механизм обвязывания рулонов		**автоматическое обвязывание отдельным шпагатом Обвязывание сеткой - опция**		
25		Прессующий узел - регулировка плотности обмотки шпагатом	—	4-уровневая		
26		Шарнирно-телескопический вал (ШТВ)	[тип/марка]	LFMR S.A. Lublin		
27		Шарнирно-телескопический вал (ШТВ)	[символ]	C-60970, обладающий ***„Знаком безопасности KRUS”***		
28		Шарнирно-телескопический вал (ШТВ)	[номер в каталоге]	6R-602-7-BA-K601		
29		ШТВ - номинальный крутящий момент 540	[кН]	540		
30		ШТВ - номинальная передаваемая мощность	[кВт]	30		
31		ШТВ - минимальная длина вала	[мм]	1010		
32		ШТВ - рабочие обороты	[обр./мин.]	540		
33		ШТВ - вид муфты	—	K601/1600 Нм со срезным штифтом		
34		Электрооборудование	[В]	12		
35		Световые приборы	—	в соответствии с правилами дорожного движения		

Z562 PL07 instrukcja_RU.indd 45 2012-03-02 09:20:01

11. ДЕМОНТАЖ И УТИЛИЗАЦИЯ

Ввиду большого веса элементов пресс-подборщика во время демонтажа следует пользоваться вспомогательными устройствами, такими как подъемное устройство, домкрат.

ДЕМОНТАЖ МАШИНЫ ДОЛЖЕН ОСУЩЕСТВЛЯТЬСЯ ЛИЦАМИ, ОЗНАКОМЛЕННЫМИ С ЕГО УСТРОЙСТВОМ И ПРИНЦИПОМ РАБОТЫ.

Поврежденные или изношенные части следует хранить в специально предназначенном месте и передать в пункт утилизации. Во время самостоятельной утилизации пресс-подборщика во время демонтажа следует провести сортировку частей по виду материала. Отработанное масло следует собирать в герметичные контейнеры и сдавать на заправочные станции, занимающиеся его скупкой.



Следует защищать тело от травм и вредного воздействия смазок и масел. Следует использовать защитные перчатки и инструменты в хорошем техническом состоянии.



ВНИМАНИЕ!
Разлитое на земле масло приводит к загрязнению окружающей среды.

12. ГАРАНТИЙНОЕ ОБСЛУЖИВАНИЕ.

Под понятием пользователь следует понимать физическое или юридическое лицо, приобретающее сельскохозяйственное оборудование, под понятием продавец – торговую организацию, связанную коммерческим и сервисным договором, поставляющую оборудование пользователю, а под понятием производитель – изготовителя сельскохозяйственного оборудования. Пользователь приобретает права на гарантийную поддержку после проведения первого запуска пресс-подборщика. Первый запуск и сервисное обслуживание в течение гарантийного периода осуществляют уполномоченные представители продавца или производителя. Сдавая в эксплуатацию новый пресс-подборщик, производитель предоставляет гарантию в соответствии с нижеприведенными правилами:

1. Производитель заверяет, что изделие поставляется без заводских дефектов или дефектов материала.
2. Исполнителями гарантийных обязательств являются производитель или продавец, уполномоченный осуществлять гарантийный ремонт.
3. В случае признания претензии обоснованной производитель или продавец, уполномоченный осуществлять гарантийный ремонт, в рамках гарантии обязываются:
   - □ произвести бесплатный гарантийный ремонт оборудования вместе с заменой частей;
   - □ бесплатно поставить пользователю новые, правильно изготовленные части,
   - □ заменить оборудование новым, если уполномоченный эксперт сочтет ремонт оборудования невозможным.
4. Гарантия предоставляется сроком на 12 месяцев, считая со дня покупки, подтвержденной печатью производителя и внесением записи в гарантийный талон.
5. Гарантийный срок продлевается на время ремонта машины.
6. Производитель или продавец, уполномоченный осуществлять гарантийный ремонт, осуществляет гарантийный ремонт в течение 14 дней *со дня предоставления машины в ремонт*.
7. В случае сложных ремонтов этот срок может продлиться после предварительного согласования этого факта с пользователем.
8. Пользователь должен предъявить претензию немедленно после обнаружения дефекта или повреждения машины.
9. Основой предъявления претензии является правильно заполненный гарантийный талон. Гарантийный талон действителен при наличии дат, подписей и печатей торговой точки.

Z562 PL07 instrukcja_RU.indd 46 2012-03-02 09:20:01

10. Пользователь предъявляет продавцу претензию письменно или по телефону, указывая следующие данные:
- где была приобретена машина (наименование торговой точки)
- дату продажи
- год производства машины
- заводской номер машины
- свой адрес/контактный телефон
- кто произвел первый запуск машины
- вид аварии или повреждения

11. Гарантия не распространяется на:
- повреждения, возникшие в результате случайных событий,
- дефекты, произошедшие вследствие ДТП или их последствий,
- повреждения, являющиеся результатом ненадлежащего хранения, использования не по назначению, ненадлежащей консервации механизмов (смазки) и других причин, возникших не по вине производителя. Они могут быть устранены исключительно за счет пользователя.

12. Претензии в рамках гарантии не подлежат части, поврежденные механическим образом, напр. поврежденные или перетертые гидравлические провода, поврежденные монтажные гнезда и наборы распределителей, поврежденные вследствие тряски электросчетчики, оборванные тросы управления, и т.п. Замена поврежденных частей производится за счет пользователя.

13. Гарантия отменяется вследствие введения пользователем каких-либо технических изменений,использования не по назначению, а также неправильного, в значительной степени отличающегося от руководства по эксплуатации способа использования и эксплуатации машины.

13. ОСТАТОЧНЫЙ РИСК

13.1. ОПИСАНИЕ ОСТАТОЧНОГО РИСКА

Остаточный риск возникает из-за неправильного поведения лиц, обслуживающих пресс-подборщик. Самая большая опасность возникает при выполнении следующих запрещенных действий:
- пребывание лиц на пресс-подборщике во время работы и перевозки,
- очистка пресс-подборщика при включенном двигателе трактора и приводе машины,
- работа при открытых кожухах,
- работы в области шарнирно-телескопического вала (ШТВ) во время работы двигателя трактора,
- установка в пресс-подборщике шпагата, снятого из спрессованного заранее рулона,
- удаление закупорок из пресс-подборщика без предварительной остановки агрегата, при включенном двигателе трактора и включенном ВОМ,
- проверка технического состояния пресс-подборщика при включенном двигателе трактора и ВОМ.

При вышеуказанном описании остаточного риска пресс-подборщик Z562 признается машиной, которая до начала производства была разработана и изготовлена в соответствии с настоящим состоянием техники.

13.2 ОЦЕНКА ОСТАТОЧНОГО РИСКА.

Соблюдая такие рекомендации, как:
=> внимательное ознакомление с руководством по эксплуатации,
=> запрет на вкладывание рук в недоступные и запрещенные места,
=> запрет на пребывание лиц на пресс-подборщике во время работы и перевозки,
=> запрет на пребывание между пресс-подборщиком и трактором с включенным двигателем,
=> запрет на использование неисправного ШТВ,
=> обслуживание пресс-подборщика, проведение техосмотров, консервации и ремонта машины исключительно лицами, прошедшими соответствующую подготовку и ознакомившимися с настоящим руководством по эксплуатации,
=> защита пресс-подборщика от доступа детей, посторонних лиц и животных,

будет устранен риск несчастных случаев при эксплуатации пресс-подборщика Z562.

www.rosoprojekt.ru

Z562 PL07 instrukcja_RU.indd 47 2012-03-02 09:20:02

Внимание: - комплексный показатель эргономичности пресс-подборщика Z562, оцененный учеными механического факультета Белостоцкого политехнического университета в 2004 году составляет 0,8435, т.е. риск наступления опасности (остаточный риск) составляет 0,1565, что обозначает, что остаточный риск составляет 15,65 %.

Компания “METAL-FACH” Spółka z o.o. в г. Сокулка заявляет, что в соответствии с настоящим состоянием технических знаний полное устранение существующего остаточного риска является невозможным. Остаточный риск может быть минимизирован путем использования пресс-подборщика в соответствии с указаниями настоящего руководства по эксплуатации.

Соблюдение указаний настоящего руководства по эксплуатации устраняет угрозы для людей и окружающей среды, источником которых может являться пресс-подборщик Z562.

ВНИМАНИЕ!

Риск несчастных случаев, вытекающий из существующего остаточного риска, присутствует в случае несоблюдения вышеприведенных рекомендаций и указаний.

14. СХЕМА ЭЛЕКТРООБОРУДОВАНИЯ.

СХЕМА ЭЛЕКТРООБОРУДОВАНИЯ

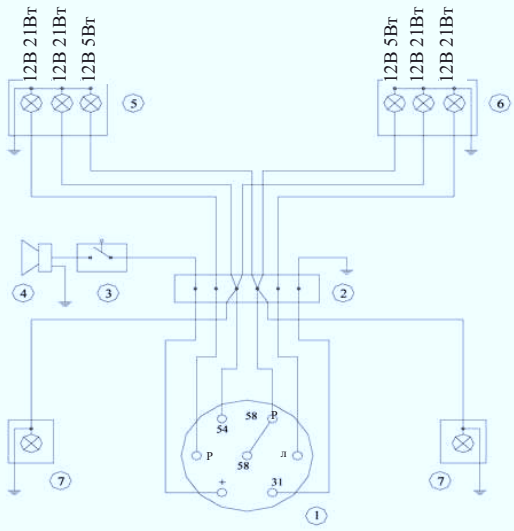

1 - Соединительный разъем
2 - Соединение жгута проводов
3 - Концевой выключатель механизма обвязывания
4 - Акустический сигнализатор механизма обвязывания
5 - Задняя соединенная лампа правая
6 - Задняя соединенная лампа левая
7 - Лампа передняя

Рис. 25 Схема электрооборудования.

Z562 PL07 instrukcja_RU.indd 48 2012-03-02 09:20:02

15. СХЕМА ГИДРАВЛИЧЕСКОЙ СИСТЕМЫ.

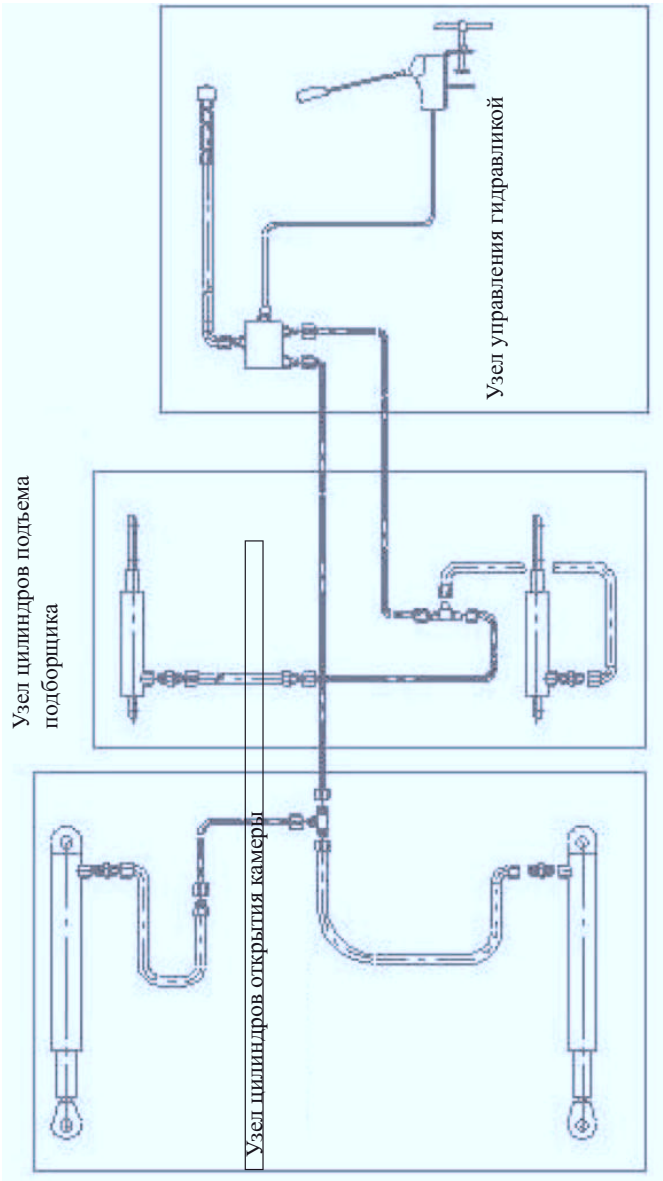

Рис. 26 Схема гидросистемы.

Z562 PL07 instrukcja_RU.indd 49 2012-03-02 09:20:02

16. ПРИЧИНЫ НЕИСПРАВНОСТЕЙ ПРЕСС-ПОДБОРЩИКА И МЕТОДЫ ИХ УСТРАНЕНИЯ.

№ п/п	Описание неполадки	Причина	Способ устранения
1	2	3	4
1.	Подборщик закупоривается	В узел подборщика подано слишком много материала	Выключить двигатель и устранить закупорку
		Большая скорость подборщика во время подборки	Уменьшить скорость трактора, в частности в случае высокого валка
2.	Неправильная работа подборщика	Рычаг двухстороннего клапана в неправильном положении	Рычаг двухстороннего клапана перевести в положение, соответствующее п. 3.7.1.
		Рычаг гидравлического распределителя в неправильном положении	Соблюдайте указания п. 3.7.1.
		Слишком низкое давление в гидросистеме трактора	
		Подборщик перегружен.	
3.	Подборщик не поворачивается	Защитный штифт M6x35-8.8 в предохранительной муфте привода подборщика срезан	Заменить защитные штифты M6x35- 10.9 1 шт. с левой стороны пресс-подборщика (Каталог запасных частей\ с. 8)
4.	Все цепи не вращаются	Перегрузка пресс-подборщика. Защитные штифты M8x40 - 8.8 шарнирного вала срезаны	Заменить защитные штифты M8x40 - 8.8 (2 шт.) шарнирного вала (Каталог запасных частей, с. 12)
5.	Шпагат не намотан, виснет и не перехватывается рулоном	Установка шпагата не в соответствии со схемой	Установить шпагат в соответствии с указанной в п. 3.4.2. схемой
		Неправильная установка шпагата на ременный шкив	Обратить внимание на способ установки шпагата на ременный шкив в соответствии с рис. 8, приведенным в п. 3.4.2.
		Слишком маленькое расстояние петли от ролика	Установить расстояние петли на ок. 25-30 см от ролика в соотв. с п. 3.4.2.
6.	Шпагат наматывается в середине	Свободный шпагат между резервуаром для сетки и ременным шкивом	Сильно натянуть шпагат между резервуаром для сетки и ременным шкивом
			Установить подающий элемент в соответствии с указаниями п. 3.4.1.
7.	Шпагат наматывается на рулон слишком плотно или слишком редко	Неправильная настройка указателя (A) механизма обвязывания	Настроить плотность обмотки рулонов с помощью 4-уровневого регулятора, расположенного на ременном шкиве.
		Неправильная настройка плотности обмотки рулонов	

Z562 PL07 instrukcja_RU.indd 50 2012-03-02 09:20:03

17. ПРЕСС-ПОДБОРЩИК С ПОВОРОТНЫМ ПОДАЮЩИМ МЕХАНИЗМОМ И НОЖАМИ.

17.1 ПОДКЛЮЧЕНИЕ К ТРАКТОРУ

Пресс-подборщик является прицепной машиной, агрегатируемой с тракторами класса 1,4 минимальной мощностью 55 кВт, оснащенной 6-пазовым валом отбора мощности (ВОМ) номинальной скоростью 540 обр./мин. Для работы электрооборудования необходимо подсоединение к гнезду 12 В. Для работы световых приборов пресс-подборщика необходимо подсоединение к 7-полюсному гнезду. Для работы гидросистемы необходима одна пара гидравлических присоединений. Для работы пресс-подборщика, оснащенного секачом, необходимы две пары выходных окончаний гидравлической системы трактора – одна пара для облуживания подборщика и задней рамы, вторая – для облуживания режущих ножей.

При подсоединении гидравлических шлангов трактора следует обратить внимание на то, чтобы давление в гидросистеме пресс-подборщика и трактора было полностью стравлено.

17.2 ПРИНЦИП ДЕЙСТВИЯ

Материал с поверхности поля подбирается с помощью узла подборщика, который поставляет его в камеру поворотного подающего механизма. Затем материал транспортируется и предварительно уплотняется лопастями поворотного механизма. Поворотный подающий механизм проталкивает материал в камеру прессования. В камере находятся наматывающие валки, которые уплотняют и формируют материал в круглый рулон. После завершения процесса наматывания рулон следует обвязать и разгрузить из камеры.

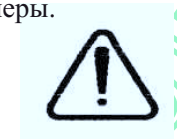

Во время работы существует риск закупорки подающего механизма. В этом случае следует сначала выключить (убрать) ножи. В случае среза защитных штифтов следует снять блокировку ротора. Затем заменить защитные штифты новыми – рис. 28.

При всех работах по техобслуживанию, монтажу, регулировке и ремонту, следует:

- **остановить пресс-подборщик,**
- **выключить двигатель, вынуть ключ из замка зажигания и отключить напряжение питания 12 В,**
- **защитить трактор и пресс-подборщик от случайного переката.**
- **Во время монтажа и демонтажа ножей существует увеличенная опасность полячения травм. Ножей следует касаться исключительно в соответствующих перчатках.**
- **Во время работ в зоне камеры открытую заднюю раму следует защитить от опускания.**

Пресс-подборщик может быть оснащен узлом секача. В пресс-подборщике, оснащенным ножами, в камере поворотного подающего механизма материал режется. Резка осуществляется во время перемещения материала в камеру прессования. Материал режется с помощью 13 ножей, размещенных каждые 85 мм. Это теоретическая длина резки материала. Каждый нож защищен от повреждения инородными телами.

17.3 РАБОТА С НОЖАМИ

Перед началом работы с ножами следует проверить их техническое состояние. Для этого следует подсоединить пресс-подборщик к трактору, подсоединить гидравлические шланги узла секача и выдвинуть ножи. Открыть заднюю раму, защитить ее от произвольного опускания. Визуально проверить состояние лезвий.

Если необходимо наточить ножи, следует закрыть ножи, а затем открутить блокировочный винт и опустить рычаг вниз (рис. 26). Затем схватить рукой окончание, которое торчит сверх дна, легко поднять вверх, выдвинуть вперед и вынуть нож. Ножи следует затачивать лишь с “гладкой” стороны лезвия. **Запрещено затачивать ножи со стороны “пазов”.** Установка ножей производится в обратном порядке.

Z562 PL07 instrukcja_RU.indd 51 2012-03-02 09:20:03

Обслуживая ножи, следует соблюдать особую осторожность.
Ножи нельзя включать во время подборки материала!

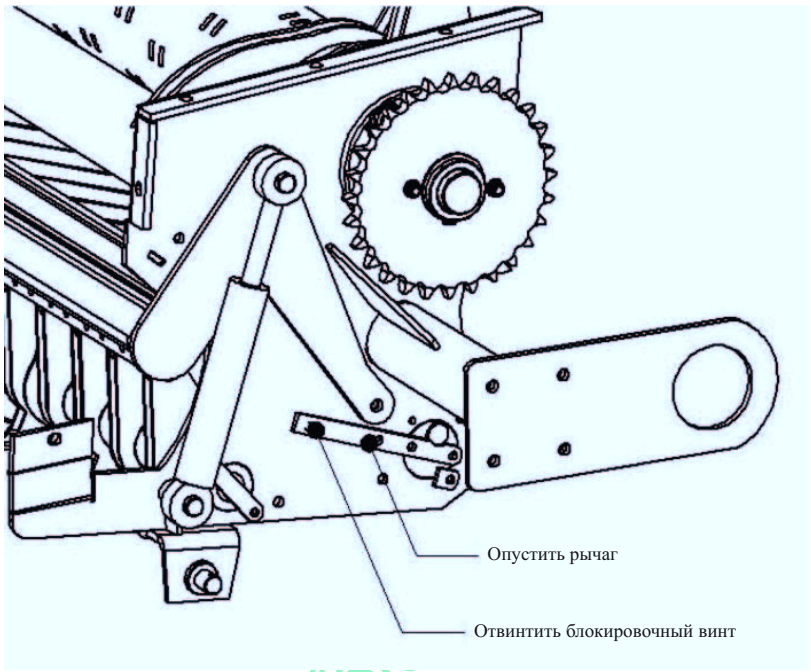

Рис. 27.

17.4 УСЛОВИЯ ПОДБОРКИ

Скорость движения во время работы зависит от следующих факторов:

- Вид прессованного материала
- Содержание влаги в прессованном материале
- Высота покоса
- Рельеф местности
- Выбирая скорость движения, следует учитывать окружающие условия
- Избегать перегрузки пресс-подборщика
- Ориентационная скорость движения не должна превышать 8 км/ч
- Вначале и в конце процесса прессования рулона следует снизить скорость движения.

17.5 ЗАЩИТА ОТ ПЕРЕГРУЗКИ

Для защиты от перегрузки привод поворотного подающего механизма (ротора), подборщика и питающих шнеков оснащен срезными болтами в нижнем цепном колесе – рис. 28. В качестве предохранителей установлены два болта Ml0x45 - 10.9.

Z562 PL07 instrukcja_RU.indd 52 2012-03-02 09:20:03

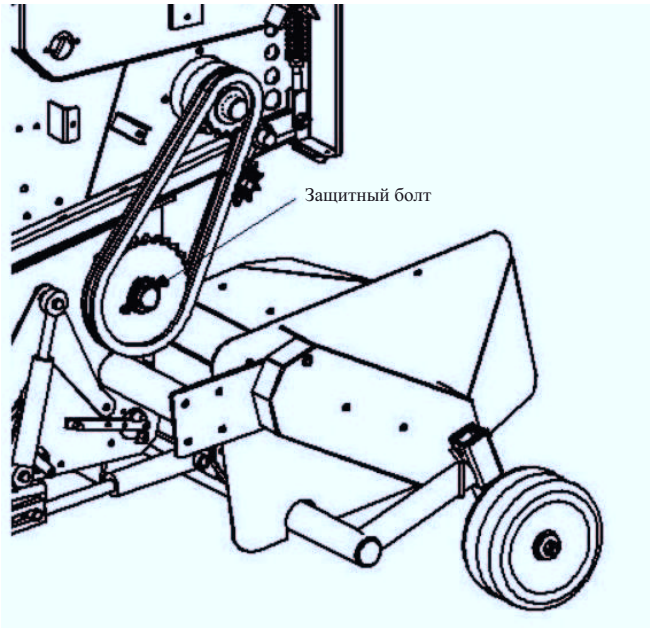

Рис. 28.

Кроме того, подборщик и питающие шнеки защищены болтом M6x30 - 8.8 – рис. 29.

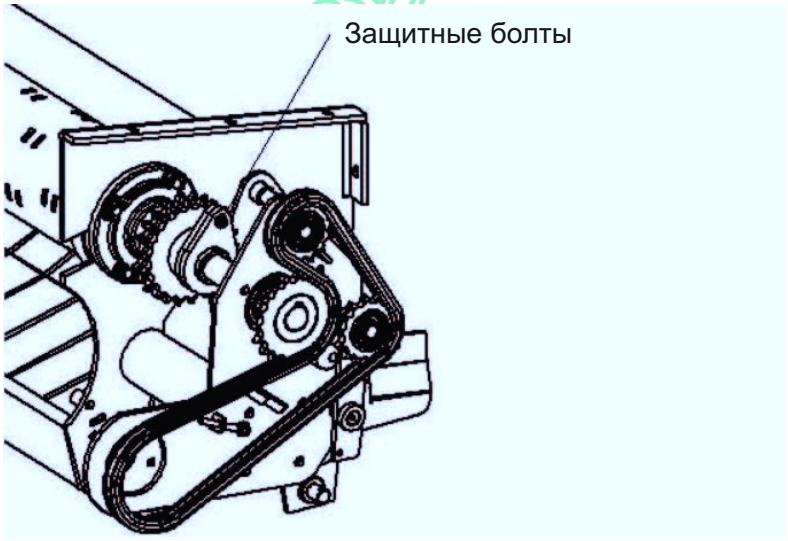

Рис. 29.

Z562 PL07 instrukcja_RU.indd 53 2012-03-02 09:20:04

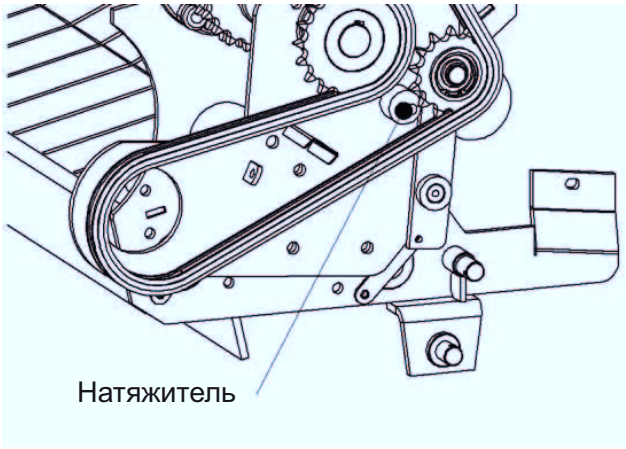

Рис. 30.

Следует проверять натяжение приводных цепей. В частности следует обращать внимание на цепь привода подборщика. Провисание между натяжителем и рычагом подвижного натяжителя должно быть минимальным. Несоблюдение этого условия приведет к повреждению цепных колес привода подборщика.

www.rosagromir.ru

Z562 PL07 instrukcja_RU.indd 54 2012-03-02 09:20:05

АЛФАВИТНЫЙ УКАЗАТЕЛЬ

Термин		Страница
безопасность использования	- общие замечания	5
	- предупреждающие символы	9
	- место размещения предупреждающих символов	12
	- указания по противопожарной защите	9
техническо-эксплуатационная характеристика		39
декларация о соответствии		2
демонтаж		40
функционирование пресс-подборщика		13
гарантия		47
идентификация	- оснащение и оборудование	12
	- описание работы	13
утилизация		40
консервация		37
агрегатирование пресс-подборщика с трактором		17
механизм обвязывания рулонов шпагатом	- установка шпагата	20
натяжение цепей	- регулировка	32
защита окружающей среды	- демонтаж и утилизация	40
предостережения	- замечания и предостережения по мерам безопасности	6
предназначение	- использование по назначению	4
хранение	- консервация и хранение	37
подготовка машины к работе - первый запуск		16
	- агрегатирование пресс-подборщика с трактором	17
	- проверка работы гидравлической системы.	26
	- блокировка задней рамы камеры прессования	26
	- место смазывания	28
подготовка к началу сезона		37
регулировка		32
схема электрооборудования		43
схема гидросистемы		44
смазывание	- место смазывания	28
содержание		5
перевозка	- транпосртировка по дорогам общего пользования	37
введение		3
оснащение	- оснащение и оборудование	12
защита приводов узлов		36
подборка материала		34
прессование в рулоны		34

Z562 PL07 instrukcja_RU.indd 55 2012-03-02 09:20:05

METAL-FACH

16-100 СОКУЛКА **УЛ. КРЕСОВА 62**

ГАРАНТИЙНЫЙ ТАЛОН

РУЛОННЫЙ ПРЕСС-ПОДБОРЩИК

Z562

Гарантийное обслуживание от имени производителя осуществляет:

заполняет продавец

Дата изготовления..... Дата продажи.....

Заводской номер машины ..... Подпись продавца.....

Имя и фамилия покупателя.....

Адрес.....

pl.ldlodbesoj.www

Z562 PL07 instrukcja_RU.indd 56 2012-03-02 09:20:06

УЧЕТ ГАРАНТИЙНЫХ РЕМОНТОВ

№ п/п	Дата заявки	Дата устранения аварии	Описание предпринятых действий и замененных частей	Имя и фамилия МЕХАНИКА (печать сервисной службы)
1			Первый запуск	

Z562 PL07 instrukcja_RU.indd 57 2012-03-02 09:20:06

www.rosagromir.ru

Z562 PL07 instrukcja_RU.indd 58 2012-03-02 09:20:06

Внешний заказ на запасные части

1. **Заказчик** (полное фирменное наименование).....

.....

.....

(Идентификационный номер налогоплательщика ИНН)

2. Адрес (Местность, улица, № дома).....

.....

3. Почтовый индекс .....

4. Телефон .....

5. Форма платежа .....

(счет-фактура/квитанция/счет-фактура с НДС)

6. Спецификация заказываемых частей:

№ п/п	Наименование машины/устройства	Наименование части	Номер в каталоге	Количество штук

.....

(Дата и разборчивая подпись лица, принимающего заказ)

7. Заказ выполнен дня:.....

(разборчивая подпись сотрудника Сервисной службы)

☐ - для счета-фактуры

☐ - счет-фактура выставлен

№ счета-фактуры

Z562 PL07 instrukcja_RU.indd 59 2012-03-02 09:20:06

www.rosagromir.ru

Z562 PL07 instrukcja_RU.indd 60 2012-03-02 09:20:06

ПРЕТЕНЗИЯ
№ ДАТА
Данные Клиента, предъявляющего претензию:

Имя и фамилия/фирменное наименование.....
Местность .....Почтовый индекс/почта .....
Улица ..... Телефон ..... Факс

Наименование и символ машины .....Z/T -.....

День приобретения [ ] Заводской номер [ ] Год производства [ ]

Место приобретения:.....
/Наименование торговой точки, местность/
.....
.....

1. Когда и при каких обстоятельствах была обнаружена авария машины:.....
.....
.....
.....
.....

2. Подробное описание обнаруженного дефекта .....
.....
.....
.....
.....
.....
.....

3. Предложение Клиента по исполнению гарантийного обязательства.....
.....
.....
.....
.....

.....
(разборчивая подпись клиента, предъявляющего претензию)

ВНИМАНИЕ: В случае необоснованной претензии расходы, связанные с рассмотрением претензии, несет предъявляющий претензию.

Претензия предъявлена Клиентом по телефону _____

дня.....

.....
Разборчивая подпись представителя торговой точки
(Имя и фамилия)

Печать торговой точки

www.ru.lesoj.ru

Z562 PL07 instrukcja_RU.indd 61 2012-03-02 09:20:06

www.rosagromir.ru

Z562 PL07 instrukcja_RU.indd 62 2012-03-02 09:20:07

КАТАЛОГ ЗАПАСНЫХ ЧАСТЕЙ.

КАК ПОЛЬЗОВАТЬСЯ КАТАЛОГОМ ЗАПЧАСТЕЙ

Каталог запчастей содержит таблицы с чертежами и описания узлов пресс-подборщика с перечнем монтажных деталей.

Каталог должен быть использован следующим образом:

1) Определите, в каком узле машины находится подлежащая замене деталь.
2) Найдите соответствующую таблицу каталога, а в ней соответствующую деталь.
3) Руководствуясь номером детали на чертеже, найдите в таблице соответствующий номер чертежа или нормы, наименование детали.

www.poslovnik.ru

Z562 PL07 instrukcja_RU.indd 63 2012-03-02 09:20:07